Edition 11
31314110100 Modul Unterbauschrank

PRODUKT

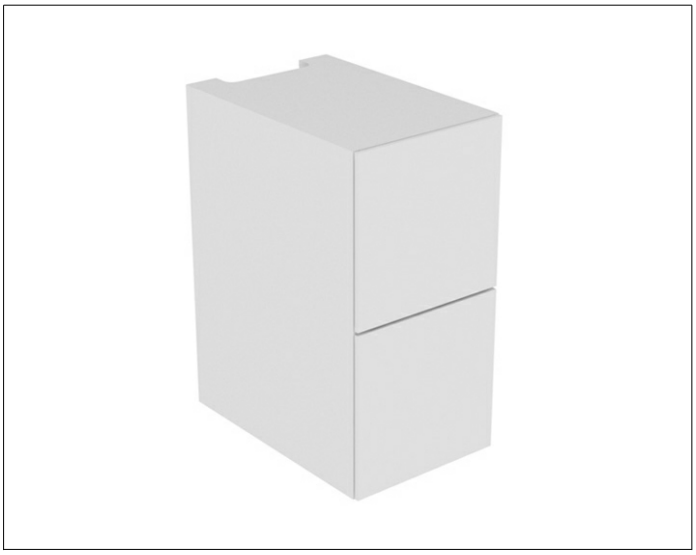

ZEICHNUNG

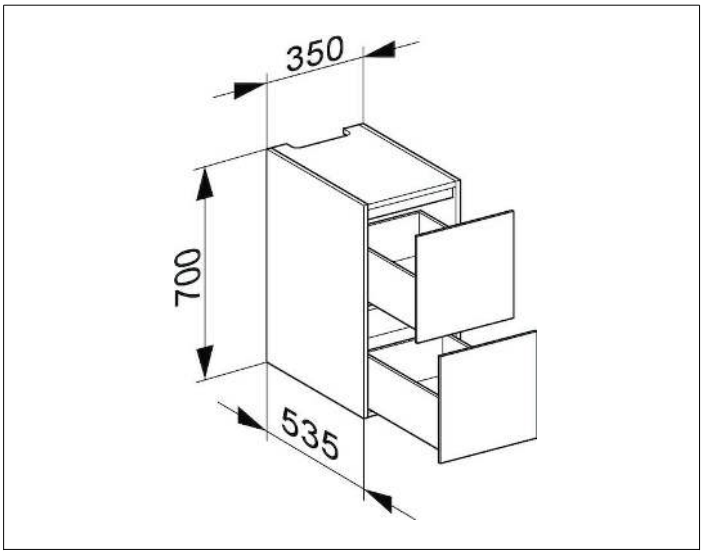

EEK: F , 2 kWh/1000h

OBERFLÄCHE
anthrazit/Glas anthrazit

ABMESSUNG
350 x 700 x 535 mm