PRODUKTDATENBLATT

EDITION 11
51127030100 Einhebel-Wannenmischer

PRODUKT



ZEICHNUNG

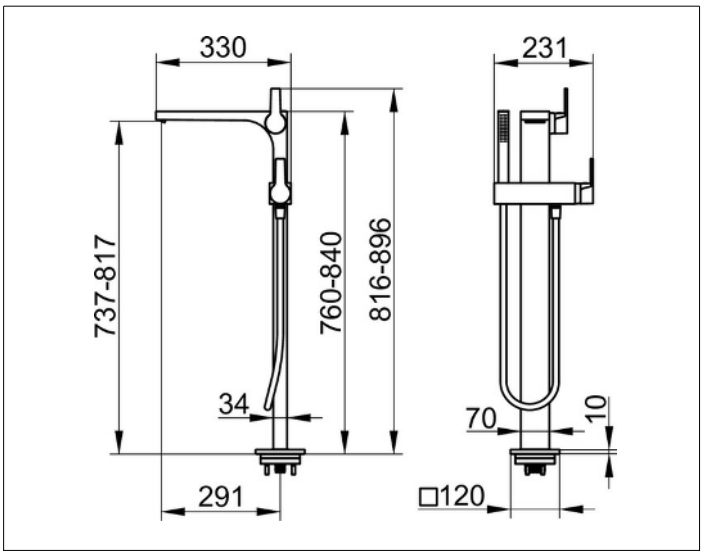

PRODUKTBESCHREIBUNG

für freistehende Montage,
Mischwasserkartusche mit keramischen Dichtscheiben,
mit Luftsprudler, komplett mit Stabhandbrause
und Brauseschlauch 1250 mm, geräuschgeprüft

OBERFLÄCHE

Bronze gebürstet

AUSSCHREIBUNGSTEXT

KEUCO EDITION 11 Einhebel-Wannenmischer 51127030100
Einhebel-Wannenmischer mit hochwertiger PVD-Beschichtung,
für freistehende Montage, Bronze gebürstet,
in geradlinigem Design und klarer, geometrischer Formensprache,
hochwertige Mischwasserkartusche
mit keramischen Dichtscheiben und Temperaturbegrenzung,
mit 2 getrennten Wasserwegen für Wanneneinlauf und Handbrause,
Luftsprudler cache M24x1,komplett mit Stabhandbrause
und Brauseschlauch 1250 mm,
Sichtbare Höhe 816-896 mm, Breite 231 mm, Ausladung 327 mm,

Zur Montage unbedingt erforderlich:
Montagebausatz für Bodenbefestigung, Art.-Nr. 51127/010070

Bitte separat bestellen!