Edition 400
11550019000 Glashalter

PRODUKT



ZEICHNUNG

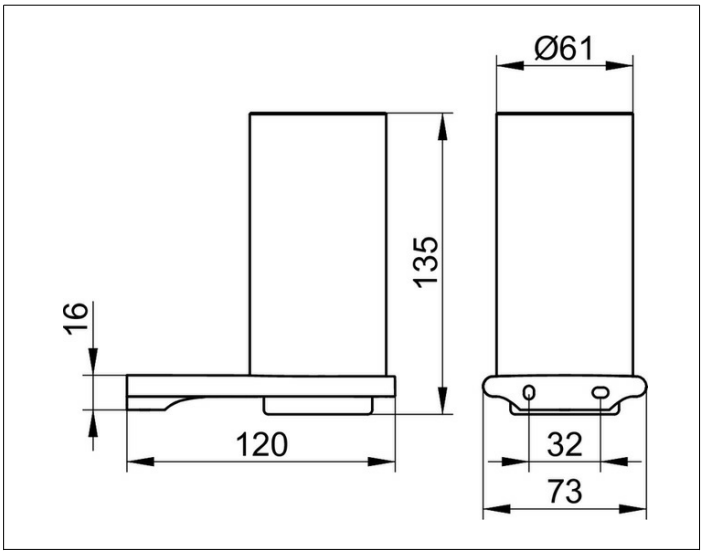

PRODUKTBESCHREIBUNG

komplett mit Echtkristall-Glas

OBERFLÄCHE

verchromt

AUSSCHREIBUNGSTEXT

KEUCO Edition 400 Glashalter, 11550019000
Glashalter in skulpturaler Formensprache,
hochglanzverchromter Halter mit leicht gerundeten Kanten,
komplett mit Echtkristall-Glas, leicht zu reinigen,
Breite 73 mm, Gesamthöhe 133 mm, Ausladung 120 mm,
der Glashalter wird verdeckt angebracht,
Lieferung inkl. korrosionsfreiem Befestigungsmaterial