PRODUKTDATENBLATT

EDITION 400
11550139000 Glashalter

PRODUKT



ZEICHNUNG

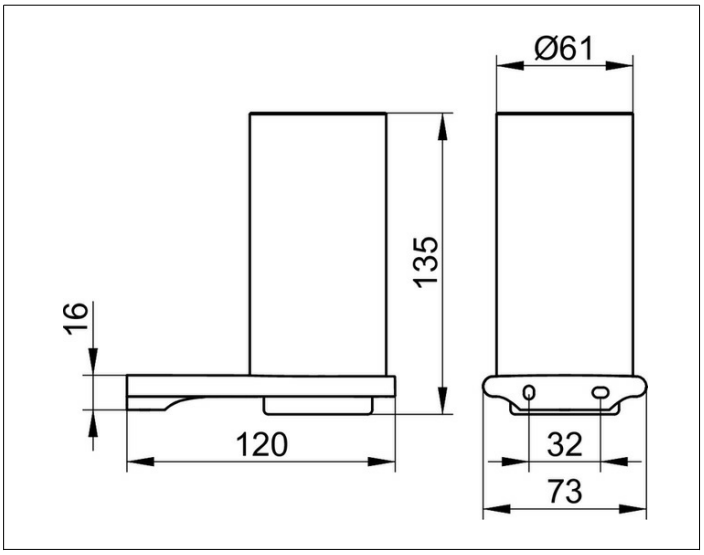

PRODUKTBESCHREIBUNG

komplett mit Echtkristall-Glas

OBERFLÄCHE

Schwarzchrom gebürstet

AUSSCHREIBUNGSTEXT

KEUCO Edition 400 Glashalter, 11550139000
Glashalter in skulpturaler Formensprache,
Halter mit hochwertiger PVD-Beschichtung, Schwarzchrom gebürstet,
mit leicht gerundeten Kanten,
komplett mit Echtkristall-Glas, leicht zu reinigen,
Breite 73 mm, Gesamthöhe 133 mm, Ausladung 120 mm,
der Glashalter wird verdeckt angebracht,
Lieferung inkl. korrosionsfreiem Befestigungsmaterial