PRODUKTDATENBLATT

EDITION 400
11552039000 Lotionspender

PRODUKT



ZEICHNUNG

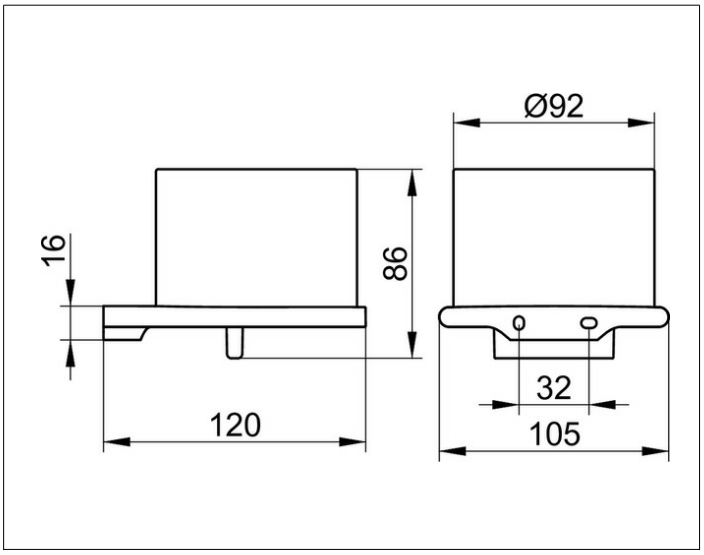

PRODUKTBESCHREIBUNG

komplett mit Echtkristall-Glas mattiert, Halter und Pumpe,
für Flüssigseife
Füllmenge: ca. 150 ml
Dosiermenge: ca. 0,5 ml/Hub

OBERFLÄCHE

Bronze gebürstet

AUSSCHREIBUNGSTEXT

KEUCO Edition 400 Lotionspender, 11552039000
Lotionspender in skulpturaler Formensprache,
Halter mit hochwertiger PVD-Beschichtung, Bronze gebürstet,
mit leicht gerundeten Kanten,
Wandmodell für handelsübliche Flüssigseifen,
komplett mit Echtkristall-Glas mattiert,
hochwertige und langlebige Pumpe,
Füllmenge ca. 150 ml, Dosiermenge ca. 0,5 ml/Hub,
Gesamthöhe 86 mm, Ausladung 120 mm, Breite 105 mm,
der Lotionspender wird verdeckt angebracht,
Lieferung inkl. korrosionsfreiem Befestigungsmaterial