PRODUKTDATENBLATT

Edition 400
21532171301 Spiegelschrank

PRODUKT



ZEICHNUNG

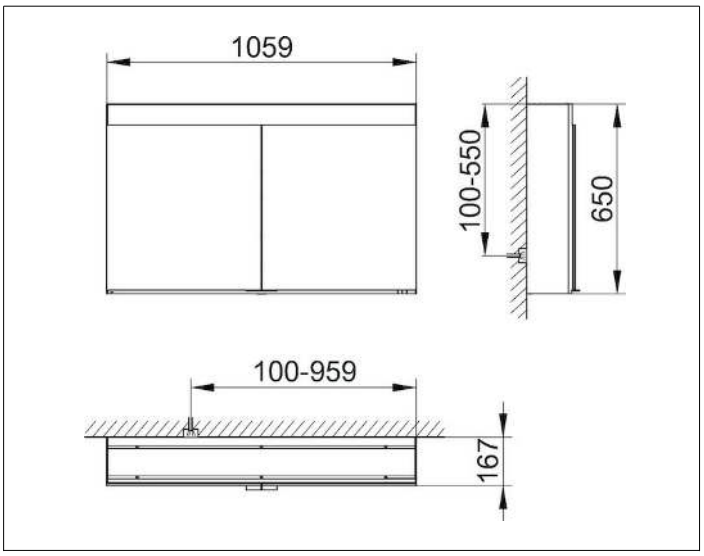

PRODUKTBESCHREIBUNG

für die Wandvorbau-Montage
1 Lichtfarbe, 4000 Kelvin (neutralweiß)
2 Drehtüren aus Kristall-Doppelspiegel,
Korpus in Aluminium silber-gebeizt-eloxiert,
Korpusseiten aus rückseitig weiß lackiertem Glas,
Rückwandverspiegelung
Bedienung:
Tastenfeld mit kapazitiver Touch-Sensorik,
wahlweise auch über Raumschaltung schaltbar
Beleuchtung:
LED 39 Watt (Lebensdauer > 30.000 Std.)
stufenlos dimmbar
EEK: F , 39 kWh/1000h

AUSSTATTUNG

- 2 Steckdosen
- 2 x 3 höhenverstellbare Glasablagen
- 2 Aufbewahrungsfächer mit verschiebbarem Glasdeckel
- Innenraumausleuchtung
- Tür-Anschlagdämpfer

OBERFLÄCHE

silber-gebeizt-eloxiert

ABMESSUNG

1060 x 650 x 167 mm