PRODUKTDATENBLATT

KEUCO

IXMO
59587010801 Brause-Set

PRODUKT

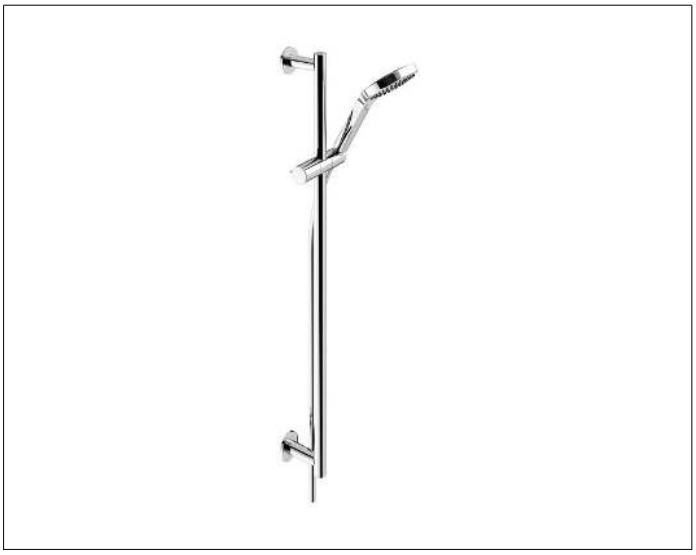

ZEICHNUNG

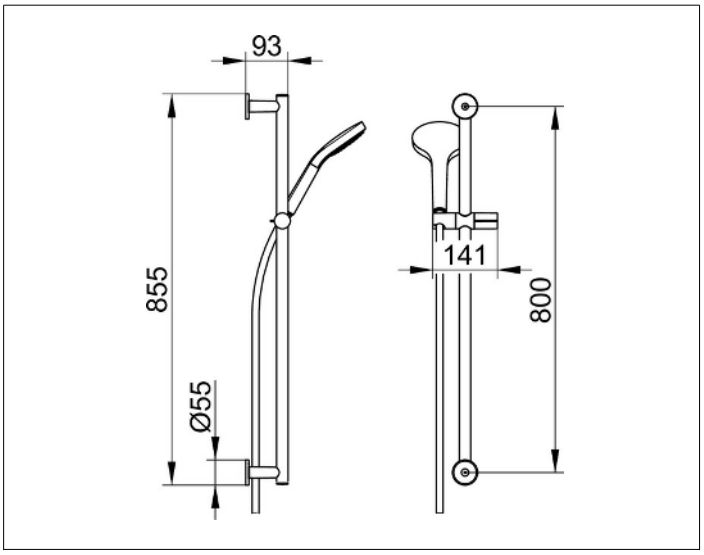

PRODUKTBESCHREIBUNG

bestehend aus:
- Wandstange 855 mm (Rosetten rund) mit Brauseschieber, Höhenverstellung mit Griff, Neigungswinkel verstellbar, wahlweise rechts oder links verwendbar
- Fliesenausgleichscheibe (5 mm)
- Handbrause mit Normal-, Soft-, Massagestrahl
- Brauseschlauch, 1600 mm

OBERFLÄCHE

verchromt

ABMESSUNG

855 mm

AUSSCHREIBUNGSTEXT

KEUCO IXMO Brause-Set 59587010801
bestehend aus:
- Wandstange 855 mm (Rosetten rund) mit Brauseschieber für Schläuche mit konischer Mutter,
Höhenverstellung mit Griff, Neigungswinkel verstellbar
- zum Schrauben oder Kleben (optional)
- Fliesenausgleichscheibe (5 mm)
- Handbrause mit 3 Strahlarten (Normal-, Soft- und Massagestrahl), Durchflussmenge: begrenzt auf
12l/min.
- Brauseschlauch 1600 mm, mit beidseitig konischer Mutter und beidseitig verdrehgesichert, mit
Knickschutz
Oberfläche verchromt

Optinales Zubehör (bitte separat bestellen):
04994 000300 Klebe-Set 3