PRODUKTDATENBLATT

IXMO
59587010921 Brause-Set

PRODUKT

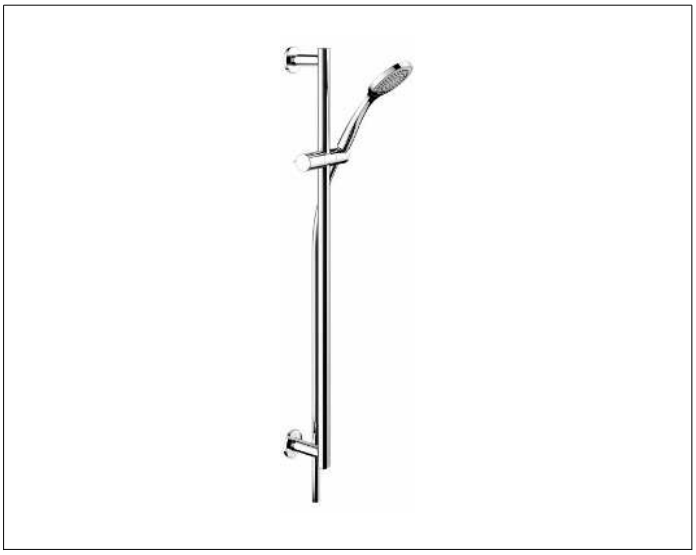

ZEICHNUNG

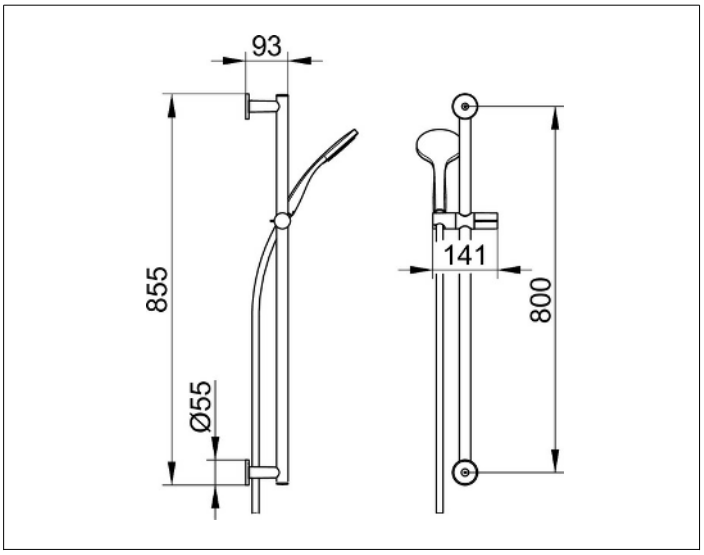

PRODUKTBESCHREIBUNG

bestehend aus:
- Wandstange 855 mm (Rosetten rund) mit Brauseschieber, Höhenverstellung mit Griff, Neigungswinkel verstellbar, wahlweise rechts oder links verwendbar
- Fliesenausgleichscheibe (5 mm)
- Handbrause mit Normalstrahl
- Brauseschlauch, 1600 mm

AUSSCHREIBUNGSTEXT

KEUCO IXMO Brause-Set 59587010921
bestehend aus:
- Wandstange 855 mm (Rosetten rund) mit Brauseschieber, Höhenverstellung mit Griff, Neigungswinkel verstellbar
- Fliesenausgleichscheibe (5 mm)
- Handbrause mit Normalstrahl
- Brauseschlauch, 1600 mm

Oberfläche verchromt

OBERFLÄCHE

verchromt

ABMESSUNG

855 mm