PRODUKTDATENBLATT

IXMO
59587370802 Brause-Set

PRODUKT

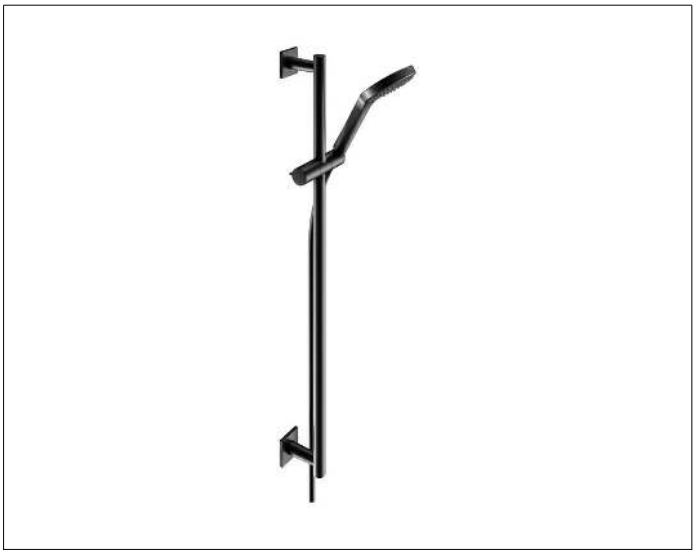

ZEICHNUNG

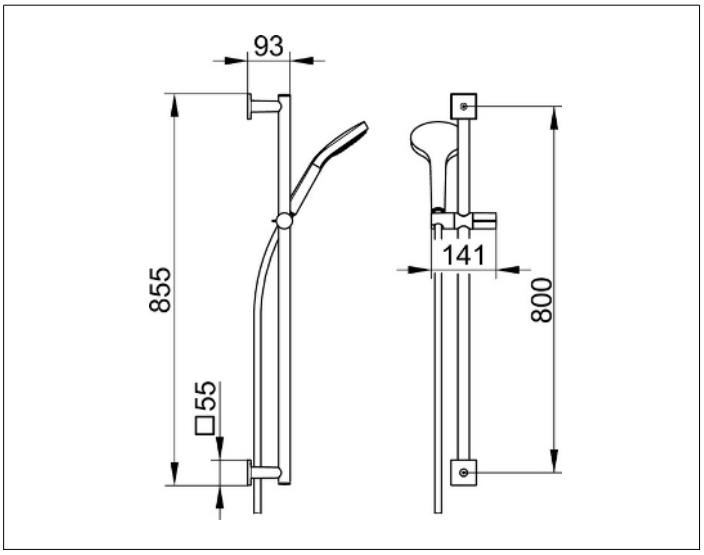

PRODUKTBESCHREIBUNG

bestehend aus:
- Wandstange 855 mm (Rosetten eckig) mit Brauseschieber, Höhenverstellung mit Griff, Neigungswinkel verstellbar, wahlweise rechts oder links verwendbar
- Fliesenausgleichscheibe (5 mm)
- Handbrause mit Normal-, Soft-, Massagestrahl
- Brauseschlauch, 1600 mm

OBERFLÄCHE

schwarz matt

ABMESSUNG

855 mm

AUSSCHREIBUNGSTEXT

KEUCO IXMO Brause-Set 59587370802
bestehend aus:
- Wandstange 855 mm (Rosetten eckig) mit Brauseschieber für Schläuche mit konischer Mutter,
Höhenverstellung mit Griff, Neigungswinkel verstellbar
- zum Schrauben oder Kleben (optional)
- Fliesenausgleichscheibe (5 mm)
- Handbrause mit 3 Strahlarten (Normal-, Soft- und Massagestrahl),
Durchflussmenge: begrenzt auf
12l/min.
- Brauseschlauch 1600 mm, mit beidseitig konischer Mutter und beidseitig verdrehgesichert, mit
Knickschutz
Oberfläche schwarz matt

Optionales Zubehör (bitte separat bestellen):
04994 000300 Klebe-Set 3