PRODUKTDATENBLATT

Royal Modular 2.0
800301090000000 Spiegelschrank

PRODUKT



ZEICHNUNG

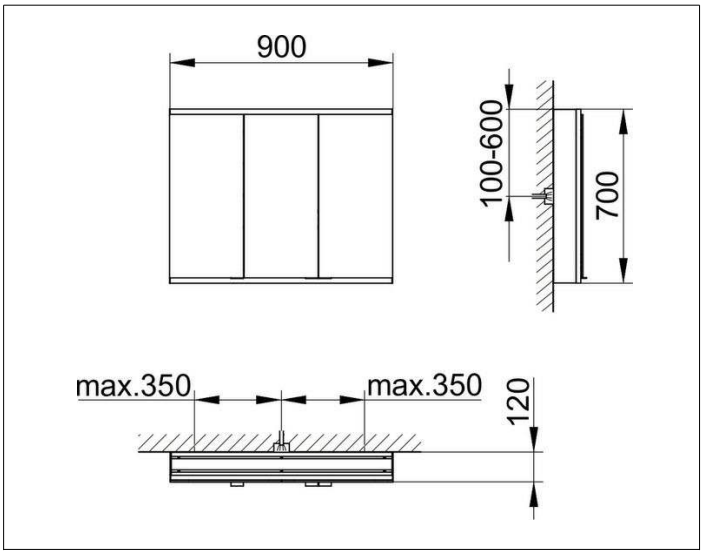

OBERFLÄCHE
silber-eloxiert

ABMESSUNG
900 x 700 x 120 mm