Produkt: **KLUDI STANDARD Brausearmatur DN 15**

Artikel-Nr.: **2610105 . .**

Artikeltext

Brausearmatur DN 15
Griff nach Wahl
Griff Terralux Metall (08)
Griff Terralux Kunststoff (15)
Wandmontage
Stichmaß 120 mm
Durchflussklasse B
S-Anschlüsse
Brauseabgang G 1/2
eigensicher gegen Rückfließen
ohne Brausegarnitur
Geräuschklasse I
KIWA

Oberfläche:
05 chrom

Standardleistungstext

Wandarmatur, Hersteller Typ KLUDI GmbH & Co KG KLUDI STANDARD Brausearmatur Art. Nr. 261010508 / 261010515, DN 15, aus Messing verchromt, Ausführung wie folgt: Brause Zweigriff Armatur DN 15, Ausladung Betätigungselement in mm 50, Geräuschverhalten DIN 4109 Gruppe I, ohne Prüfzeichen, KIWA Zulassung, Durchflussklasse B (max. 0,42 l/s), Ausladung in mm 55, mit S Anschluss G 3/8 x G 1/2, mit Klassischen Hubkegel Oberteilen, mit Markierung Rot / Blau, mit Brauseabgang G 1/2, eigensicher gegen Rückfließen DIN EN 1717, wahlweise mit Betätigungselementen: 08 = mit geschlossenen Betätigungselementen aus Metall verchromt, 15 = mit geschlossenen Betätigungselementen aus Kunststoff verchromt, für Stichmaß 120 mm, für geschlossene Trinkwassererwärmer, Durchflusswassererwärmer, PN 10,

Produktabbildung



Maßzeichnung

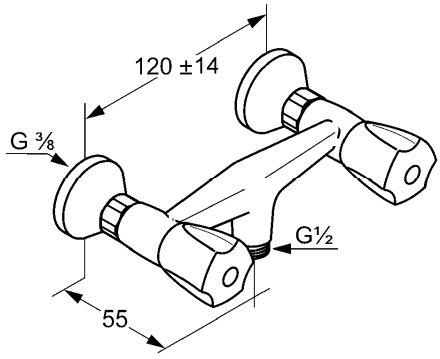

Tabelle

T 1	T 2	T 3	T 4	T 5	Einh.	K-Nr.	Textergänzung
517 521	1 1 1 4	1 5 1	1 1	1 2	St	21 31 41	* ** ***

* KLUDI GmbH & Co KG KLUDI STANDARD Brausearmatur Art. Nr. 261010508/15
** aus Messing, DIN 50930-6, für Stichmaß 120 mm
*** klassische Hubkegel Oberteile, DIN EN 200

Durchflussdiagramm

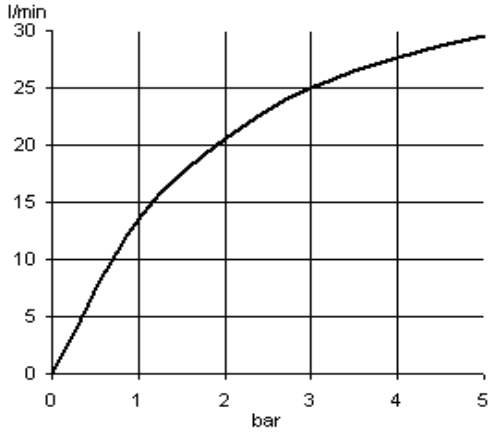

Durchflussklasse B