Technische Daten/ Technical Data

KLUDI BOZZ
Unterputz-Waschtisch-Einhandmischer
DN 15

Artikel- Nr.: 382453976

Oberfläche:
39 mattschwarz

Artikeltext
Hersteller KLUDI GmbH & Co. KG
Typ: KLUDI BOZZ
Unterputz-Waschtisch-Einhandmischer
Artikel- Nr.: 382453976

Unterputz-Waschtisch-Einhandmischer
Ausladung 230mm
Feinbau-Set ohne Unterputz-Rohbau-Set
für Unterputzkörper KLUDI Art. Nr. 38243
Wandmontage
geschlossener Hebel, Metall
Strahlregler, S-Pointer M24 PCA
Durchflussmenge bei 3 bar 5 l/min.
fester Auslauf
EU-Taxonomie: max. 6 l/min. -
wesentlicher Beitrag (SC) möglich

Produktabbildung/ Product picture



Maßzeichnung/ Dimensional drawing

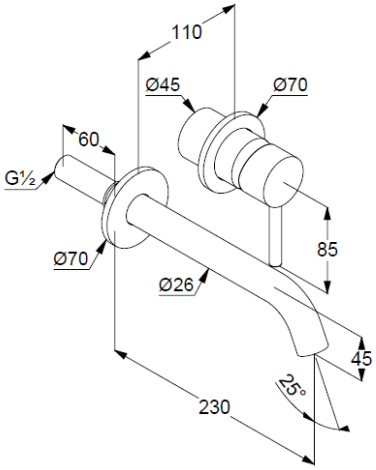

Durchfluss/ Flow rate

