Technische Daten/ Technical Data

KLUDI BOZZ
Brause-Einhandmischer
DN 15

Artikel- Nr.: 38831N076

Oberfläche:
N0 Brushed Gold (18) PVD

Artikeltext
Hersteller KLUDI GmbH & Co. KG
Typ: KLUDI BOZZ
Brause-Einhandmischer
Artikel- Nr.: 38831N076

Brause-Armatur
Einhebelmischer
Wandmontage
geschlossener Hebel, Metall
eigensicher gegen Rückfließen
Brauseabgang G1/2
Keramik-Kartusche mit Heißwasserbegrenzung
Durchflussmenge bei 3 bar 28 l/min.
S-Anschlüsse G1/2 x G3/4

Produktabbildung/ Product picture



Maßzeichnung/ Dimensional drawing

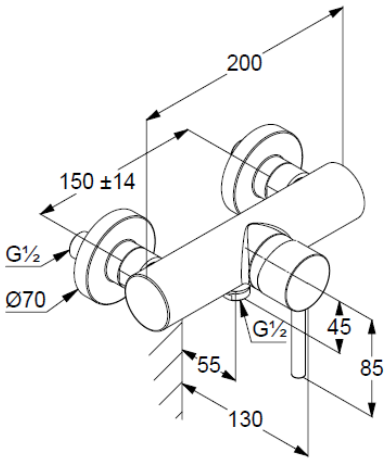

Durchfluss/ Flow rate

