Technische Daten/ Technical Data

KLUDI BOZZ
Brause-Einhandmischer
DN 15

Artikel- Nr.: 388313976

Oberfläche:
39 mattschwarz

Artikeltext
Hersteller KLUDI GmbH & Co. KG
Typ: KLUDI BOZZ
Brause-Einhandmischer
Artikel- Nr.: 388313976

Brause-Armatur
Einhebelmischer
Wandmontage
geschlossener Hebel, Metall
eigensicher gegen Rückfließen
Brauseabgang G1/2
Keramik-Kartusche mit Heißwasserbegrenzung
Durchflussmenge bei 3 bar 28 l/min.
S-Anschlüsse G1/2 x G3/4

Produktabbildung/ Product picture



Maßzeichnung/ Dimensional drawing

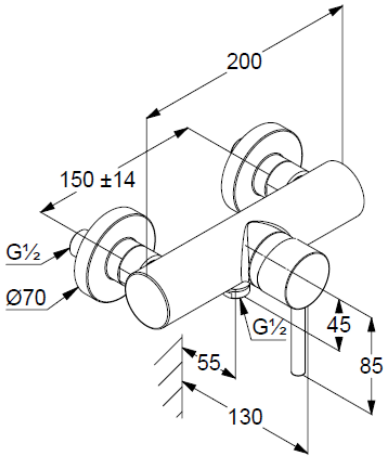

Durchfluss/ Flow rate

