Technische Daten/ Technical Data

KLUDI SUPARAFLEX
Brauseschlauch
DN 15

Artikel- Nr.: 6107105-00

Oberfläche:
05 chrom

Artikeltext
Hersteller KLUDI GmbH & Co. KG
Typ: KLUDI SUPARAFLEX
Brauseschlauch
Artikel- Nr.: 6107105-00

Brauseschlauch
kunststoffummantelt
mit Metalleffekt
mit konischen Muttern
verdrehsicher
G1/2 x G1/2 x 1250mm

Produktabbildung/ Product picture



Maßzeichnung/ Dimensional drawing

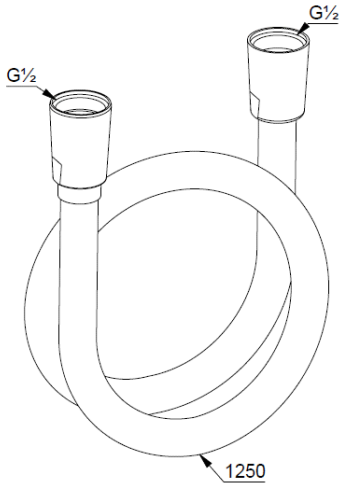

Durchfluss/ Flow rate