AXOR Starck Organic
Elektronik-Waschtischmischer mit Temperaturvoreinstellung und Netzanschluss
Oberfläche: **Chrom** Artikelnummer: **12174000**

Beschreibung

Merkmale

- ComfortZone 90
- Strahlart: Brausestrahl
- Maximale Durchflussmenge bei 3 bar: 3,5 l/min
- Mit isolierter Wasserführung – Wasserwege ohne Kontakt zu Nickel und Blei
- Infrarot Näherungselektronik
- automatische Umgebungsanpassung der Infrarotsensorik
- Reichweite der Infrarotsensorik einstellbar (2 Einstellungen)
- 230 V / 50 Hz Netzanschluss
- Laufzeit: 10 s
- Hygienespülung aktivierbar (automatischer Wasserlauf)
- Frequenz Hygienespülung: 24 h
- Spülzeit Hygienespülung: 10 s
- Dauerspülung aktivierbar (einmaliger Wasserlauf für 180 Sekunden, geeignet zur thermischen Desinfektion)
- Reinigungsfunktion: manueller Wasserstop zur Beckenreinigung
- Geräuschgruppe: I
- Durchflussklasse: O
- Schmutzfangsiebe in den Anschlussschläuchen
- P-IX 28457/IO

Artikeldetails

Preis exkl. MwSt. 991.00 CHF

Technologie

Quick Clean | EcoSmart | Comfort Zone | Sensor Activation

Produktabbildung



Maßzeichnung

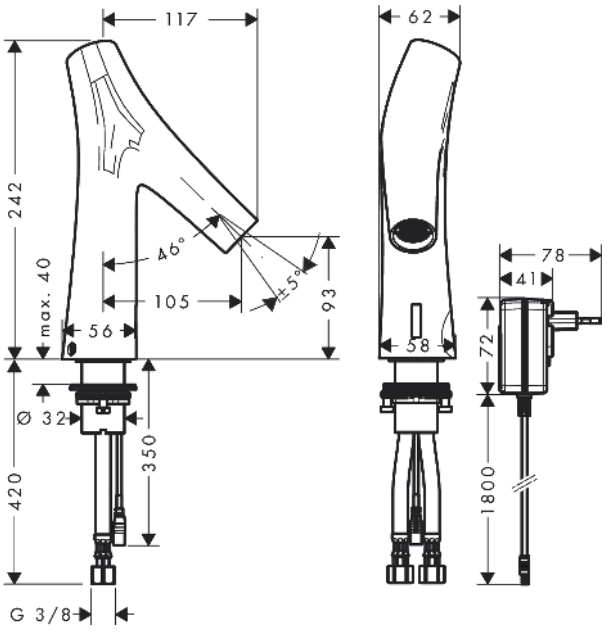

AXOR Starck Organic
Elektronik-Waschtischmischer mit Temperaturvoreinstellung und Netzanschluss
Oberfläche: **Chrom** Artikelnummer: **12174000**



Durchflussdiagramm

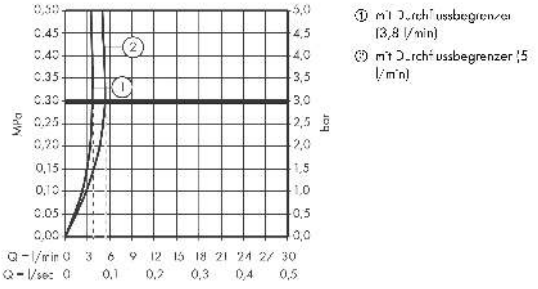

AXOR Starck Organic
Elektronik-Waschtischmischer mit Temperaturvoreinstellung und Netzanschluss
Oberfläche: **Chrom** Artikelnummer: **12174000**

Explosionszeichnung

Baujahr: **>02/24**

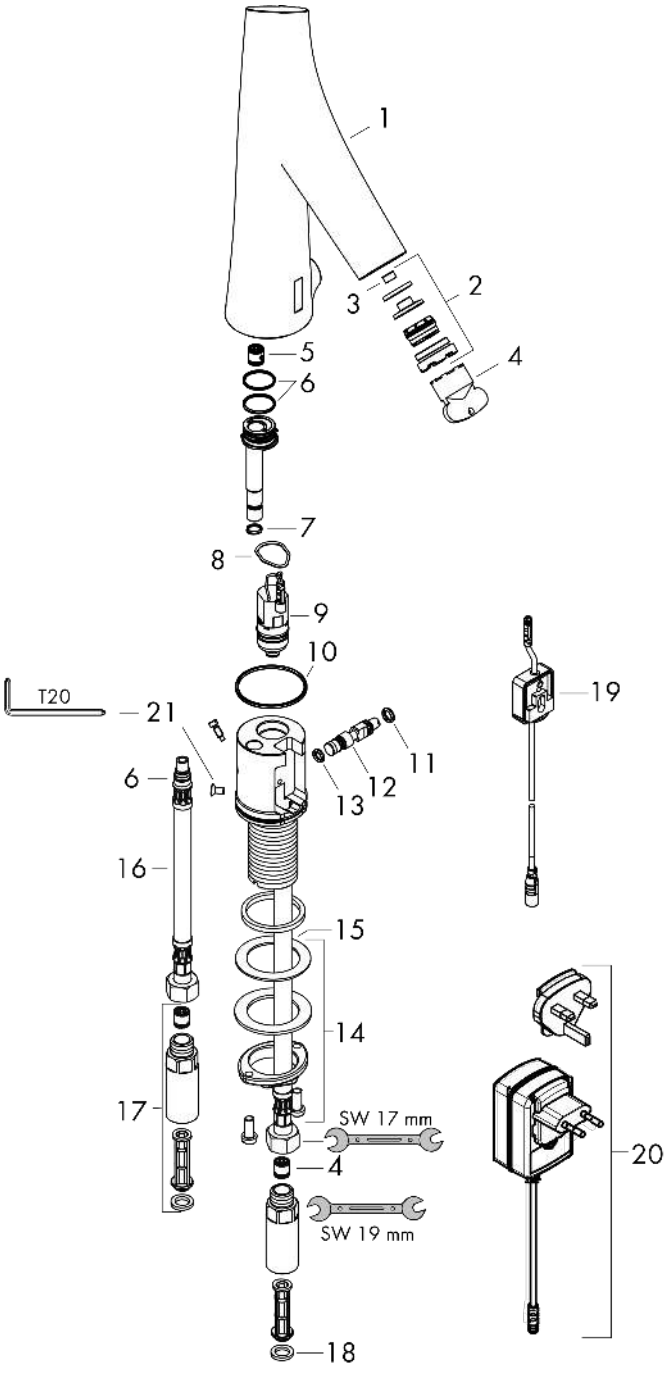

AXOR Starck Organic
Elektronik-Waschtischmischer mit Temperaturvoreinstellung und Netzanschluss
Oberfläche: **Chrom** Artikelnummer: **12174000**



Ersatzteilliste

Baujahr: **>02/24**

Pos.	Beschreibung	Artikelnummer	Preis	VE
1	Armaturenhaube	92809000	554.55 CHF	1
2	Strahlformer	92408000	128.65 CHF	1
3	Durchflussbegrenzer (4 l/min)	92560000	5.40 CHF	1
4	Montageschlüssel	95158000	5.40 CHF	1
5	Rückflußverhinderer DW 10	96456000	8.65 CHF	1
6	O-Ring 18x1,5	98231000	3.25 CHF	1
7	O-Ring 7x1,5	98422000	3.25 CHF	1
8	O-Ring 17x2	98199000	3.25 CHF	1
9	Magnetventil	95654000	166.45 CHF	1
10	O-Ring 41x2	98212000	3.25 CHF	1
11	O-Ring 6x2	98458000	3.25 CHF	1
12	Mischwelle	92377000	58.70 CHF	1
13	O-Ring 5x2	98215000	3.25 CHF	1
14	Schaftbefestigung kpl. (Ø 32)	13961000	23.05 CHF	1
15	Gleitring	97548000	3.25 CHF	1
16	Anschlußschlauch 450 mm	92345000	28.95 CHF	1
17	Rückflußverhindererpatrone mit Feinfilter	92297000	88.55 CHF	1
18	Dichtungsset	95581000	5.40 CHF	1
19	Elektronik	92346000	166.45 CHF	1
20	Transformator	94269000	128.65 CHF	1
21	Schraube	93272000	3.25 CHF	1
a	Schaftverlängerung 35 mm	13898000	72.55 CHF	1
b	Durchflussbegrenzer (5 l/min)	95311000	5.40 CHF	1