Deckenanschluss S 30 cm
Oberfläche: **Matt Black** Artikelnummer: **27389670**

Beschreibung

Merkmale

- Länge: 300 mm
- Schaft Ø: 27 mm
- Installationsart: Aufputzmontage
- Material: Messing
- Anschlussart: G ½

Artikeldetails

ST-Nr.	6545 861.535
TEAM-Nr.	758175.629
Preis exkl. MwSt.	143.00 CHF

Designpreise

Produktabbildung



Maßzeichnung

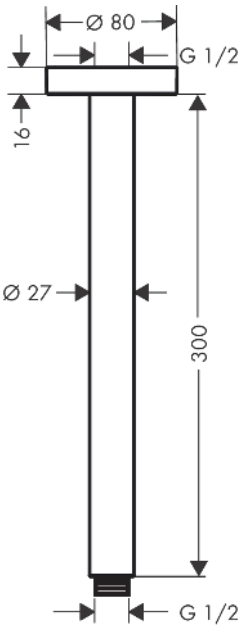

Deckenanschluss S 30 cm
Oberfläche: **Matt Black** Artikelnummer: **27389670**

Explosionszeichnung

Baujahr: **>12/20**

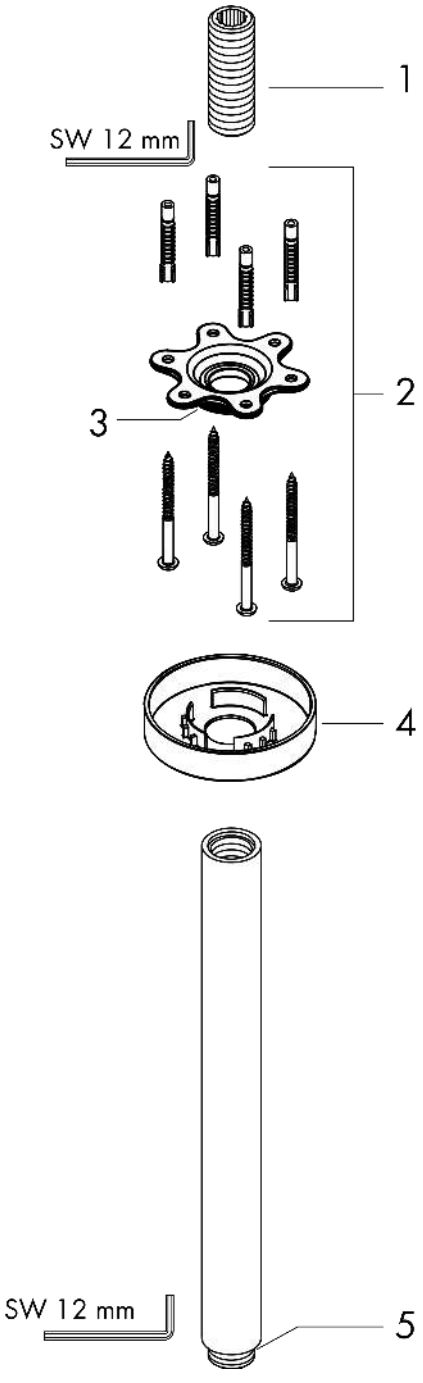

Deckenanschluss S 30 cm
Oberfläche: **Matt Black** Artikelnummer: **27389670**



Ersatzteilliste

Baujahr: **>12/20**

Pos.	Beschreibung	Artikelnummer	Preis	VE
1	Anschlußnippel	95188000	28.95 CHF	1
2	Befestigungssatz	95208000	58.70 CHF	1
3	O-Ring 34x2	98383000	5.40 CHF	1
4	Rosette Ø 80 mm	92122670	43.55 CHF	1
5	O-Ring 16x2	98133000	3.25 CHF	1