Talis E
3-Loch Waschtischarmatur 100 mit Zugstangen-Ablaufgarnitur
Oberfläche: **Brushed Black Chrome** Artikelnummer: **71733340**

Beschreibung

Merkmale

- besteht aus: 3-Loch Waschtischarmatur, Ablaufgarnitur
- ComfortZone: 150
- Ausladung: 112 mm
- Auslaufhöhe: 104 mm
- Griffvariante: Hebel
- Maximale Durchflussmenge bei 3 bar: 5 l/min
- Keramikventile heiss/kalt 90°
- Zugstangen-Ablaufgarnitur G 1 ¼
- Material Ablaufventil: Metall

Artikeldetails

ST-Nr.	6416 953.496
Preis exkl. MwSt.	467.00 CHF

Technologie

Quick Clean · AirPower · EcoSmart · Comfort Zone

Designpreise

INNOVATIVE ARCHITECTURE · DESIGN AWARD 2020 · GERMAN DESIGN AWARD WINNER 2021

Zertifikate / Nachhaltigkeit

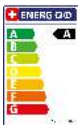

Produktabbildung



Maßzeichnung

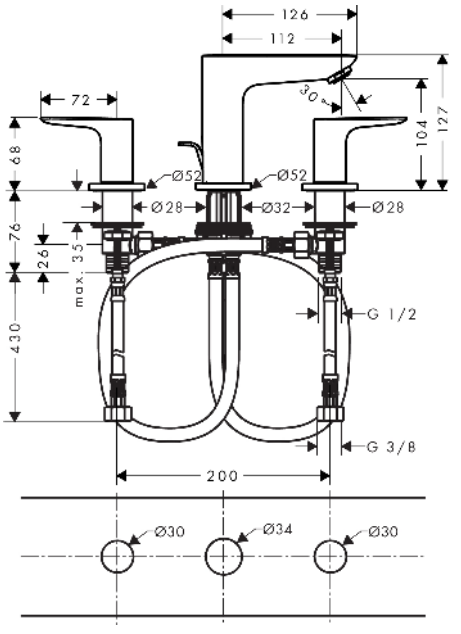

Talis E
3-Loch Waschtischarmatur 100 mit Zugstangen-Ablaufgarnitur
Oberfläche: **Brushed Black Chrome** Artikelnummer: **71733340**

Durchflussdiagramm

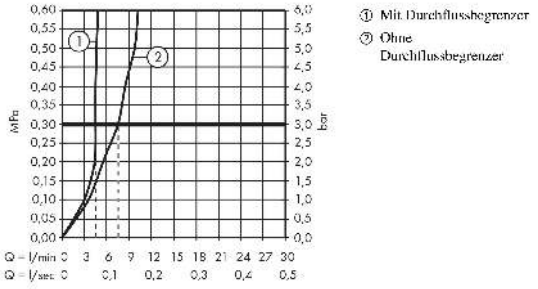

Talis E
3-Loch Waschtischarmatur 100 mit Zugstangen-Ablaufgarnitur
Oberfläche: **Brushed Black Chrome** Artikelnummer: **71733340**

Explosionszeichnung

Baujahr: **>11/19**

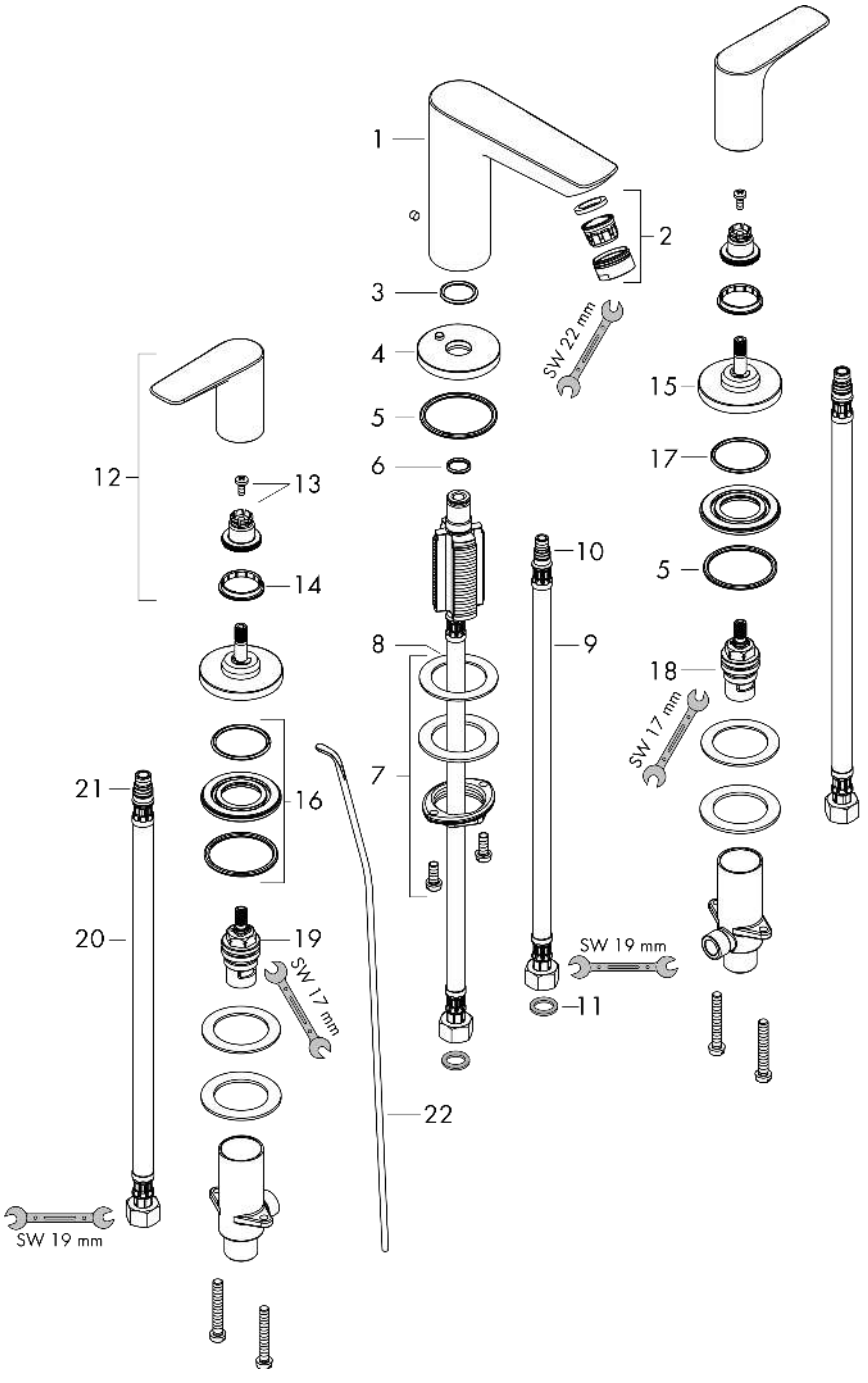

Talis E
3-Loch Waschtischarmatur 100 mit Zugstangen-Ablaufgarnitur
Oberfläche: **Brushed Black Chrome** Artikelnummer: **71733340**



Ersatzteilliste

Baujahr: **>11/19**

Pos.	Beschreibung	Artikelnummer	Preis	VE
1	Auslauf kpl.	92785340	192.40 CHF	1
2	Luftsprudler M24x1 (5 l/min)	13185340	28.10 CHF	1
3	O-Ring 18x2,5	98139000	3.25 CHF	1
4	Rosette Ø 53 mm	95272340	88.00 CHF	1
5	O-Ring 40x3	92634000	3.25 CHF	1
6	O-Ring 11x2	98127000	3.25 CHF	1
7	Schaftbefestigung kpl. (Ø 32)	13961000	23.05 CHF	1
8	Gleitring	97548000	3.25 CHF	1
9	Anschlussschlauch 450 mm M8x0,75 G3/8	97206000	28.95 CHF	1
10	O-Ring 7x1,5	98422000	3.25 CHF	1
11	Dichtungsset	95581000	5.40 CHF	1
12	Griff	92779340	88.00 CHF	1
13	Schnappeinsatz mit Schraube	94184000	5.40 CHF	1
14	Farbring-Set, Kalt / Warm	95819000	11.90 CHF	1
15	Rosette Ø 52 mm	97285340	68.85 CHF	1
16	Mutter	92854000	18.80 CHF	1
17	O-Ring 32x2,5	96364000	23.05 CHF	1
18	Absperreinheit links schließend	94008000	36.95 CHF	1
19	Absperreinheit rechts schließend	94009000	36.95 CHF	1
20	Anschlussschlauch 450 mm M10x1 G3/8	96507000	36.95 CHF	1
21	O-Ring 8x1,75	97827000	3.25 CHF	1
22	Zugstange	96657340	17.60 CHF	1
a	Ablaufventil	94139340	154.60 CHF	1
b	Schaftverlängerung 35 mm	13898000	72.55 CHF	1