Crometta
Handbrause 100 1jet EcoSmart+
Oberfläche: **Weiss/Chrom** Artikelnummer: **26334400**



Beschreibung

Merkmale

- Brausekopfgrösse: 100 mm
- Strahlart: Rain
- Oberfläche Strahlscheibe: reinigungsfreundliche Strahlscheibe aus Kunststoff
- Maximale Durchflussmenge bei 3 bar: 5,7 l/min
- Mindestfliessdruck: 1 bar
- mit innenliegender Wasserführung
- ausspülbare Siebdichtung
- Anschlussgewinde: G ½
- Geräuschgruppe: I
- Durchflussklasse: O
- P-IX 29830/IO

Artikeldetails

Preis exkl. MwSt. 25.70 CHF

Technologie



Zertifikate / Nachhaltigkeit

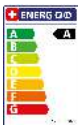



Produktabbildung



Maßzeichnung

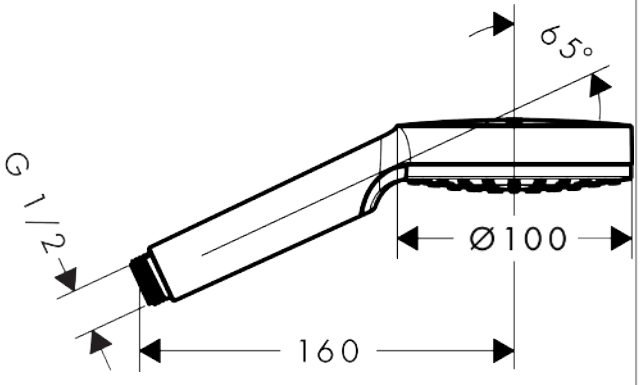

Durchflussdiagramm

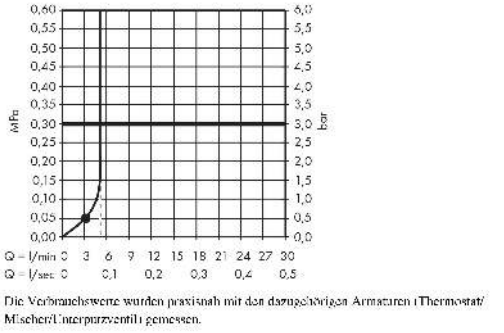

Die Verbrauchswerte wurden praxisnah mit den dazugehörigen Armaturen (Thermostat/ Mischer/Unterputzventil) gemessen.

Crometta
Handbrause 100 1jet EcoSmart+
Oberfläche: **Weiss/Chrom** Artikelnummer: **26334400**



Explosionszeichnung

Baujahr: **>04/16**

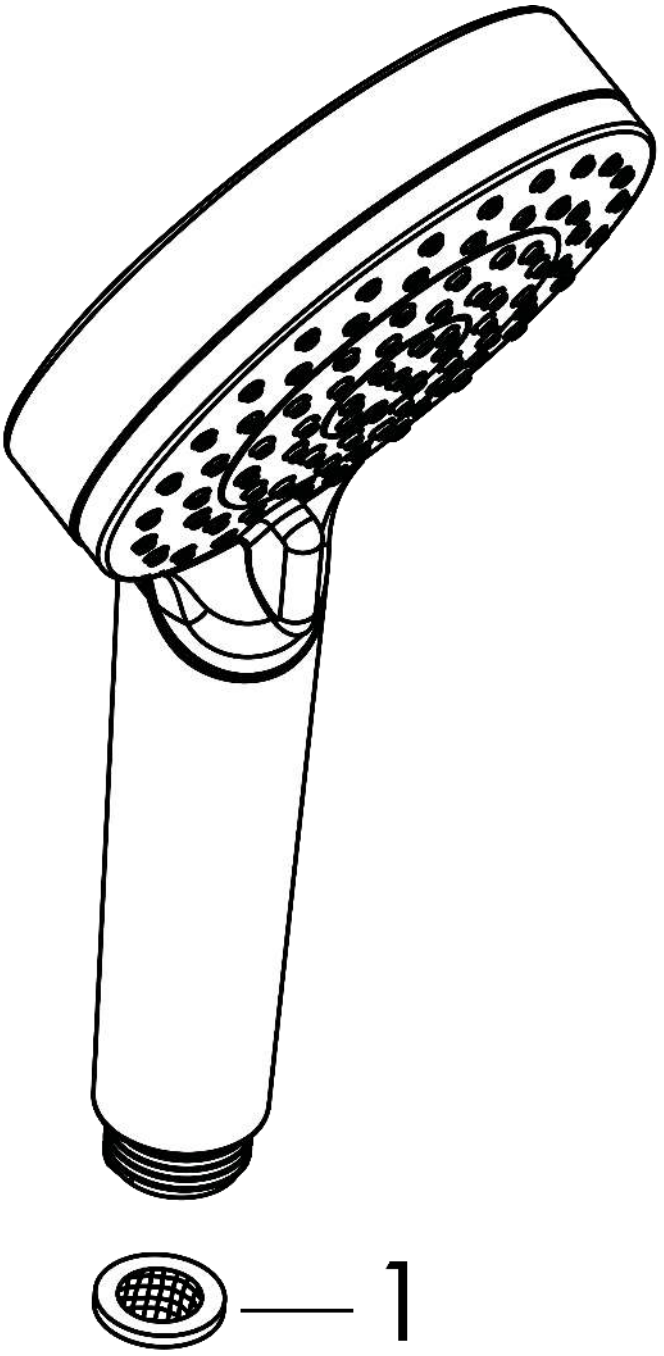

Crometta
Handbrause 100 1jet EcoSmart+
Oberfläche: **Weiss/Chrom** Artikelnummer: **26334400**



Ersatzteilliste

Baujahr: **>04/16**

Pos.	Beschreibung	Artikelnummer	Preis	VE
1	Siebdichtung	94246000	3.25 CHF	1