Unica
Brausenstange Varia 72 cm
Oberfläche: **Chrom** Artikelnummer: **27355000**

Beschreibung

Merkmale

- besteht aus: Brausenstange, Handbrausehalterung
- Gesamtllänge Brausestange: 714 mm
- Brausestangendurchmesser: 22 mm
- Profil Brausestange: rund
- variabler Bohrlochabstand: 400 - 660 mm
- variable Wandstütze
- Neigungswinkel Handbrausehalterung in 2 Stufen verstellbar
- Wandstützen aus Kunststoff

Artikeldetails

Preis exkl. MwSt.	67.60 CHF

Produktabbildung



Maßzeichnung

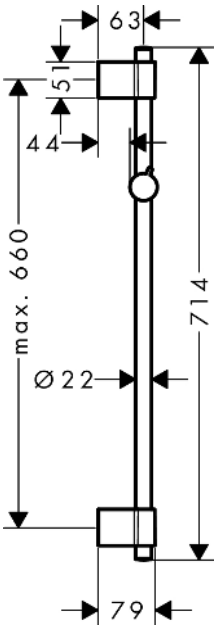

Unica
Brausenstange Varia 72 cm
Oberfläche: **Chrom** Artikelnummer: **27355000**

Explosionszeichnung

Baujahr: **>01/17**

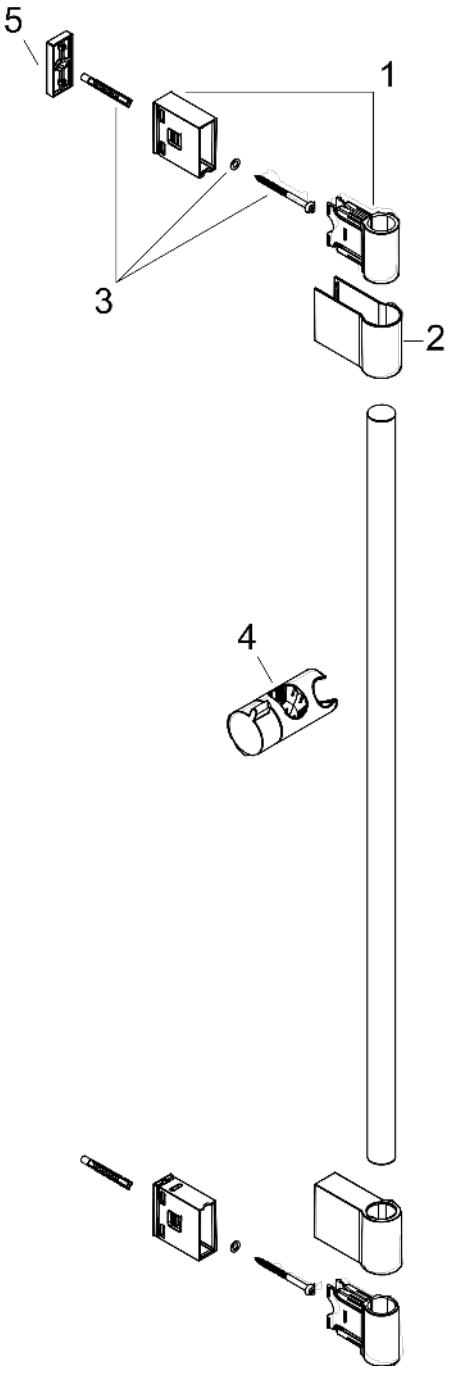

Unica
Brausenstange Varia 72 cm
Oberfläche: **Chrom** Artikelnummer: **27355000**



Ersatzteilliste

Baujahr: **>01/17**

Pos.	Beschreibung	Artikelnummer	Preis	VE
1	Wandstütze	92976000	11.90 CHF	1
2	Abdeckung	92975000	23.05 CHF	1
3	Befestigungsteile	96179800	18.80 CHF	1
4	Schieber kompl.	92366000	36.95 CHF	1
5	Fliesenausgleichsscheibe 7 mm	92950000	18.80 CHF	1