Metropol
3-Loch Waschtischarmatur 160 mit Hebelgriff und Push-Open Ablaufgarnitur
Oberfläche: **Polished Gold Optic** Artikelnummer: **32515990**

Beschreibung

Merkmale

- besteht aus: 3-Loch Waschtischarmatur, Ablaufgarnitur
- ComfortZone: 160
- Ausladung: 152 mm
- Auslaufhöhe: 159 mm
- Griffvariante: Hebel
- Maximale Durchflussmenge bei 3 bar: 5 l/min
- Keramikventile heiss/kalt 90°
- Push-Open Ablaufventil G 1 ¼
- Material Ablaufventil: Metall
- Geräuschgruppe: I
- Durchflussklasse: O
- PA-IX 7298/IO

Artikeldetails

ST-Nr.	6416 656.420
TEAM-Nr.	757130.766
Preis exkl. MwSt.	726.00 CHF

Technologie

Quick Clean · AirPower · EcoSmart · Comfort Zone

Designpreise

Innovative Architecture · iF Design Award 2020 · German Design Award Winner 2021

Zertifikate / Nachhaltigkeit

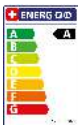

Produktabbildung



Maßzeichnung

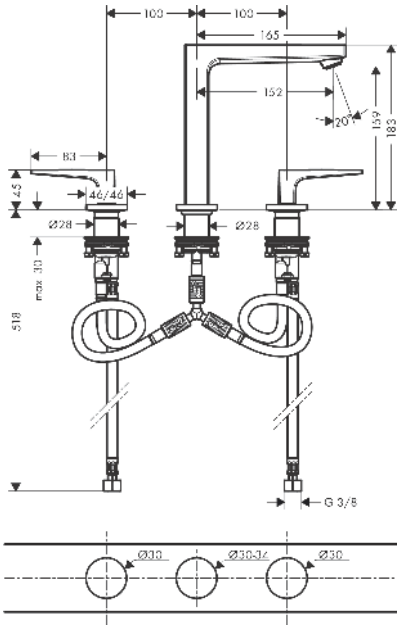

Metropol
3-Loch Waschtischarmatur 160 mit Hebelgriff und Push-Open Ablaufgarnitur
Oberfläche: **Polished Gold Optic** Artikelnummer: **32515990**

Durchflussdiagramm

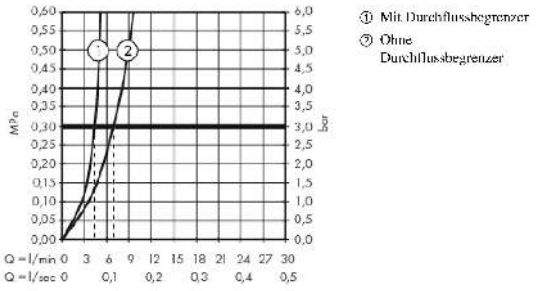

Metropol
3-Loch Waschtischarmatur 160 mit Hebelgriff und Push-Open Ablaufgarnitur
Oberfläche: **Polished Gold Optic** Artikelnummer: **32515990**

Explosionszeichnung

Baujahr: **>07/19**

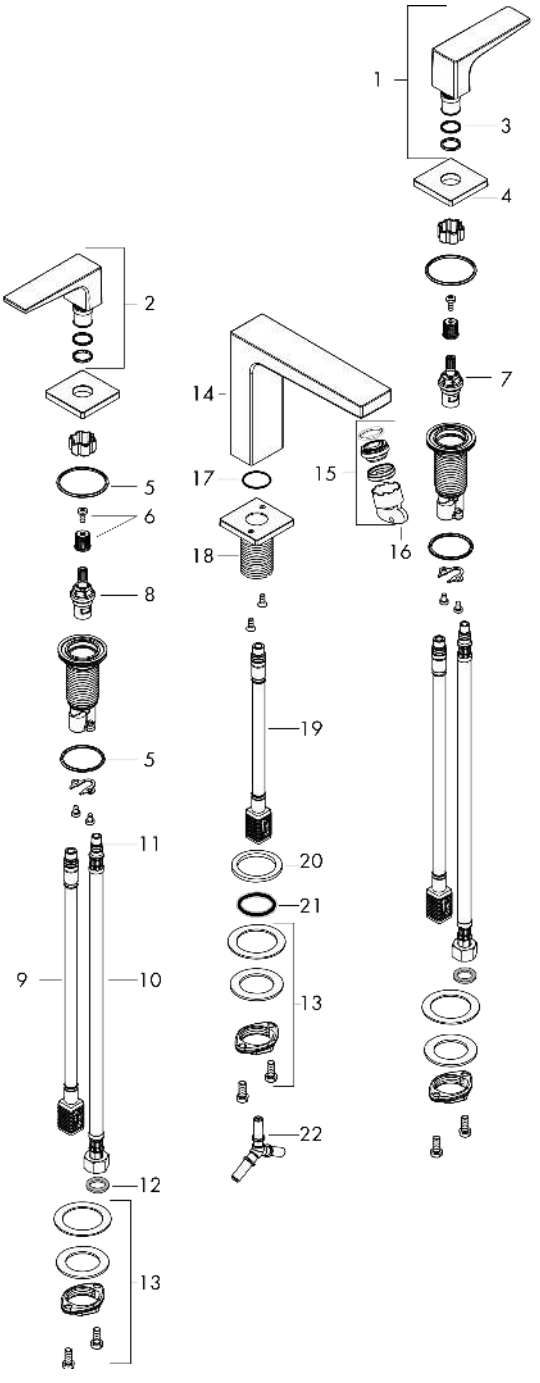

Metropol
3-Loch Waschtischarmatur 160 mit Hebelgriff und Push-Open Ablaufgarnitur
Oberfläche: **Polished Gold Optic** Artikelnummer: **32515990**



Ersatzteilliste

Baujahr: **>07/19**

Pos.	Beschreibung	Artikelnummer	Preis	VE
1	Griff Kaltwasserseite	92917990	88.00 CHF	1
2	Griff Warmwasserseite	92916990	88.00 CHF	1
3	O-Ring 14x1,5	98201000	3.25 CHF	1
4	Rosette	92915990	68.85 CHF	1
5	null	92907000	3.25 CHF	1
6	Schnappeinsatz mit Schraube	98932000	14.25 CHF	1
7	Absperreinheit links schließend	95366000	36.95 CHF	1
8	Absperreinheit rechts schließend	98817000	28.95 CHF	1
9	null	92914000	58.70 CHF	1
10	Anschlussschlauch 450 mm M8x0,75 G3/8	97206000	28.95 CHF	1
11	O-Ring 7x1,5	98422000	3.25 CHF	1
12	Dichtungsset	95581000	5.40 CHF	1
13	null	92909000	36.95 CHF	1
14	Auslauf 160 mm	93158990	618.35 CHF	1
15	Luftsprudler M24x1 (5 l/min)	92996000	28.95 CHF	1
16	Serviceschlüssel	95661000	5.40 CHF	1
17	O-Ring 21x1,5	98219000	3.25 CHF	1
18	Rosette für Auslauf	92906990	132.95 CHF	1
19	null	92913000	45.85 CHF	1
20	Flachdichtung	98749000	5.40 CHF	1
21	O-Ring 26x4	92191000	-	1
22	Schlauchanschlußwinkel	92905000	36.95 CHF	1
a	Push-Open Ablaufgarnitur	50100990	-	1