Talis M51
Einhebel-Küchenmischer 200, Ausziehbrause, 2jet, sBox
Oberfläche: **Edelstahl finish** Artikelnummer: **73851800**



Beschreibung

Merkmale

- besteht aus: Einhebel-Küchenmischer, Schlauchbox
- ComfortZone 200
- Schwenkbereich einstellbar in 2 Stufen auf 110° oder 150°
- Laminarstrahl, Brausestrahl
- Brausestrahl arretierbar, Strahlrückstellung durch Tastendruck
- MagFit magnetische Brausehalterung
- Maximale Durchflussmenge bei 3 bar: 9 l/min
- Keramikmischsystem
- G ⅜-Anschlussschläuche
- Temperaturbegrenzung einstellbar
- Rückflussverhinderer integriert
- sBox für eine leise, leichtgängige und geschützte Schlauchführung im Unterschrank
- Auszugslänge bis zu 76 cm
- SVGW 1603-6490
- P-IX 28883/IAO

Artikeldetails

Preis exkl. MwSt. 674.00 CHF

Technologie

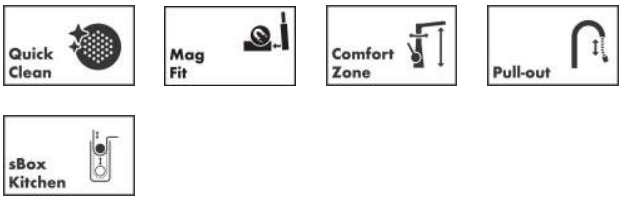

Zertifikate / Nachhaltigkeit





Produktabbildung



Maßzeichnung

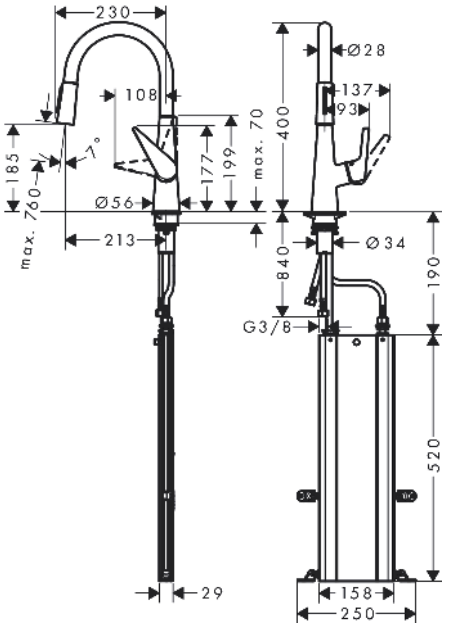

Talis M51
Einhebel-Küchenmischer 200, Ausziehbrause, 2jet, sBox
Oberfläche: **Edelstahl finish** Artikelnummer: **73851800**



Durchflussdiagramm

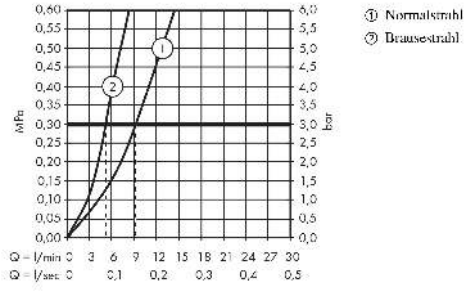

Talis M51
Einhebel-Küchenmischer 200, Ausziehbrause, 2jet, sBox
Oberfläche: **Edelstahl finish** Artikelnummer: **73851800**



Explosionszeichnung

Baujahr: **>04/17**

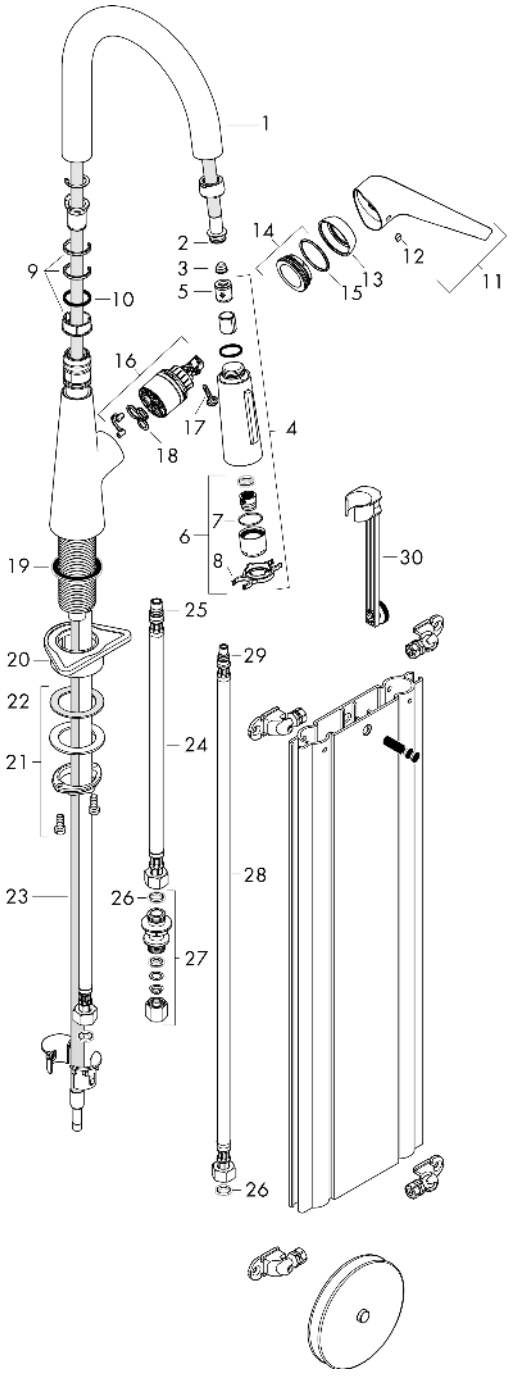

Talis M51
Einhebel-Küchenmischer 200, Ausziehbrause, 2jet, sBox
Oberfläche: **Edelstahl finish** Artikelnummer: **73851800**



Ersatzteilliste

Baujahr: **>04/17**

Pos.	Beschreibung	Artikelnummer	Preis	VE
1	Auslauf kpl.	92731800	257.30 CHF	1
2	O-Ring 11x2	98127000	3.25 CHF	1
3	Sieb	97735000	3.25 CHF	1
4	Ausziehbrause	92732800	209.70 CHF	1
5	Rückflußverhinderer	96737000	28.95 CHF	1
6	Strahlregler laminar M22x1 (15 l/min)	95909000	45.85 CHF	1
7	O-Ring 20x1	98140000	3.25 CHF	1
8	Serviceschlüssel	95910000	8.65 CHF	1
9	Gleitring-Set	98365000	8.65 CHF	1
10	O-Ring 21x2,5	98211000	3.25 CHF	1
11	Griff	92581800	88.55 CHF	1
12	Griffstopfen	96338000	3.25 CHF	1
13	Kappe	95498800	23.05 CHF	1
14	Mutter	97209000	14.25 CHF	1
15	O-Ring 32x2	98193000	3.25 CHF	1
16	Kartusche kpl.	92730000	58.70 CHF	1
17	Sicherungsschraube	95140000	5.40 CHF	1
18	Dichtung	95008000	8.65 CHF	1
19	Dichtung	92582000	3.25 CHF	1
20	Befestigungsteil	97523000	5.40 CHF	1
21	Schaftbefestigung kpl. (Ø 34)	95049000	14.25 CHF	1
22	Gleitring	97548000	3.25 CHF	1
23	Schlauch	93191000	88.55 CHF	1
24	Anschlussschlauch 600 mm M10x1	92568000	58.70 CHF	1
25	O-Ring 8x1,75	97827000	3.25 CHF	1
26	Dichtungsset	95581000	5.40 CHF	1
27	Quetschverschraubung	96099000	8.65 CHF	1
28	Anschlussschlauch 900 mm M8x0,75 G3/8	96316000	36.95 CHF	1
29	O-Ring 7x1,5	98422000	3.25 CHF	1
30	Verlängerung	43333000	29.30 CHF	1