AXOR ShowerSolutions
Kopfbrause 250 2jet mit Brausearm
Oberfläche: **Polished Gold Optic** Artikelnummer: **35296990**

Beschreibung

Merkmale

- besteht aus: Kopfbrause, Brausenarm
- Brausekopfgrösse: 250 mm
- Strahlart: PowderRain, Intense PowderRain
- Durchflussmenge PowderRain (bei 3 bar): 19 l/min
- Durchflussmenge Intense PowderRain (bei 3 bar): 15 l/min
- Maximale Durchflussmenge bei 3 bar: 19 l/min
- Mindestfliessdruck: 2 bar
- Select Umstellung an der Armatur
- dynamische Strahldüsen fahren im Betrieb aus
- Material Strahlscheibe: Metall
- Brausearmlänge: 450 mm
- Kopfbrause zur Reinigung abnehmbar
- ServiceCard mit Sieb kann zur Reinigung ohne Werkzeug entnommen werden
- Montage: Wand
- Anschlussart: Grundkörper

Artikeldetails

Preis exkl. MwSt.	2306.00 CHF

Technologie

Quick Clean

Designpreise

iF DESIGN AWARD 2019

GERMAN DESIGN AWARD WINNER 2020

reddot winner 2020

reddot winner 2021

Zertifikate / Nachhaltigkeit

ENERGO A B C D E F G

Produktabbildung

Maßzeichnung

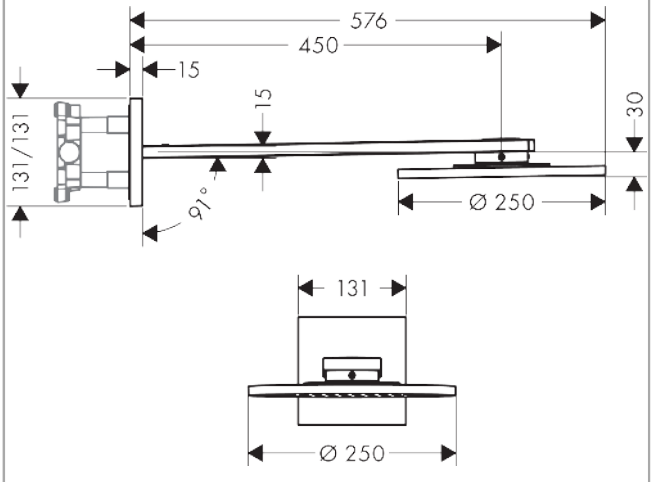

AXOR ShowerSolutions
Kopfbrause 250 2jet mit Brausearm
Oberfläche: **Polished Gold Optic** Artikelnummer: **35296990**

Durchflussdiagramm

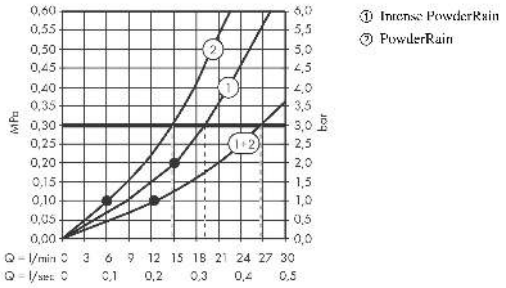

Die Verbrauchswerte wurden praxisnah mit den dazugehörigen Armaturen (Thermostat/Mischer/Unterputzventil) gemessen.

AXOR ShowerSolutions
Kopfbrause 250 2jet mit Brausearm
Oberfläche: **Polished Gold Optic** Artikelnummer: **35296990**
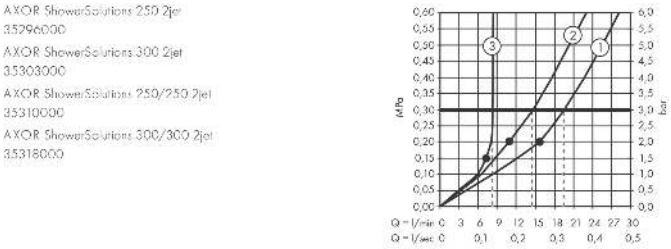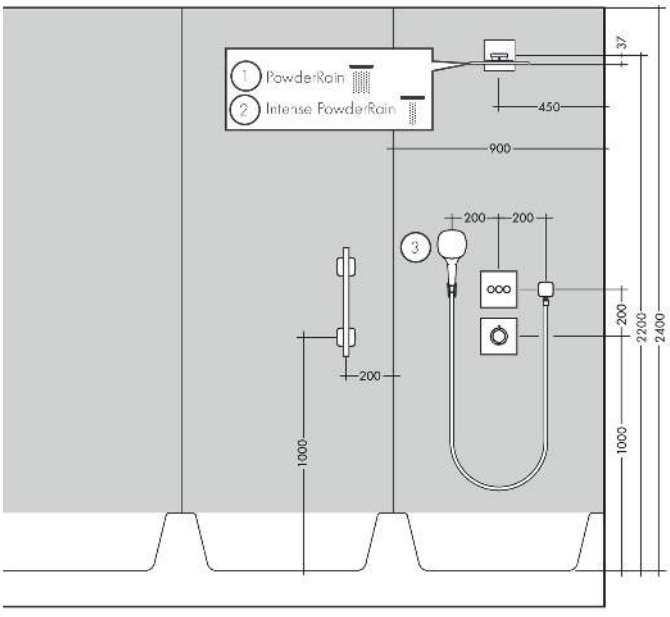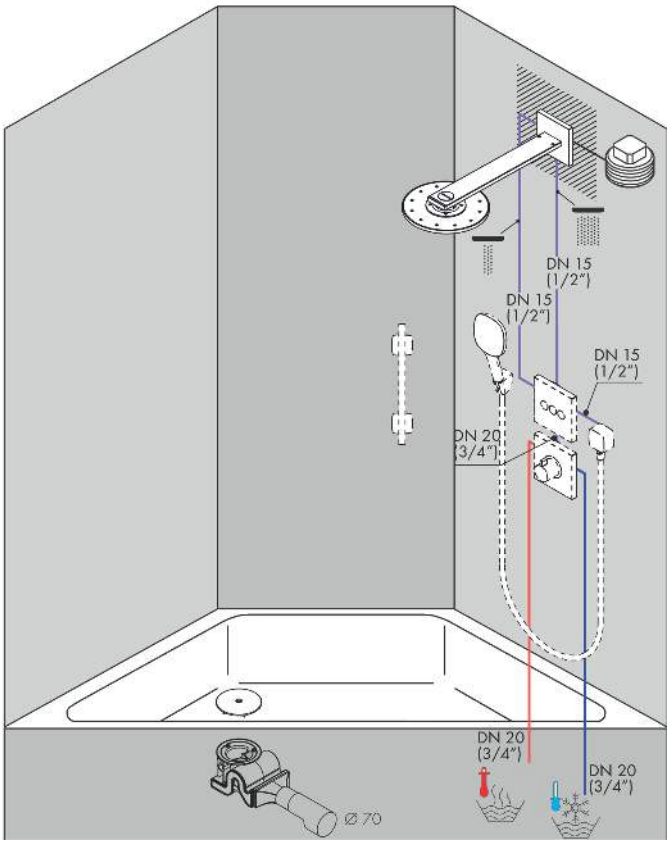
Einbaubeispiel