RainSelect
Thermostat Unterputz für 3 Verbraucher
Oberfläche: **Polished Gold Optic** Artikelnummer: **15381990**



Beschreibung

Merkmale

- 3 Verbraucher
- gleichzeitige Nutzung von mehreren Verbrauchern
- komfortables Ein-/Ausschalten von 3 Verbrauchern über Select-Button
- je nach Volumenstrom und Einbausituation ca. 50% Durchflussreduzierung und integrierte Absperrfunktion
- Thermostatkartusche, Start/ Stop Ventil zur Bedienung der Verbraucher
- Durchflussmenge je Verbraucher: 26 l/min
- Durchflussmenge bei gleichzeitiger Nutzung aller Verbraucher: 38 l/min
- Maximale Durchflussmenge bei 3 bar: 38 l/min
- Sicherheitssperre bei 40 °C
- Temperaturbegrenzung einstellbar
- Rückflussverhinderer
- Anschlussart: Grundkörper
- Thermostat wird geliefert mit Tasten Handbrause, PowderRain, Schulterbrause

Artikeldetails

ST-Nr.	6417 873.420
TEAM-Nr.	757396.766
Preis exkl. MwSt.	2431.00 CHF

Technologie



Zertifikate / Nachhaltigkeit



Produktabbildung



Maßzeichnung

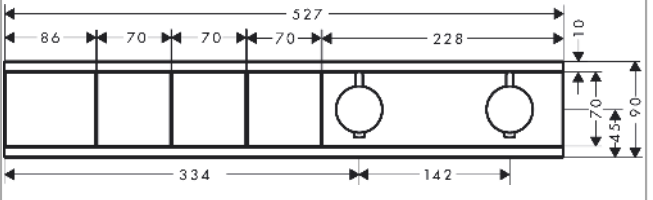

RainSelect
Thermostat Unterputz für 3 Verbraucher
Oberfläche: **Polished Gold Optic** Artikelnummer: **15381990**

Einbaubeispiel

RainSelect
1531118X / 15381XXX

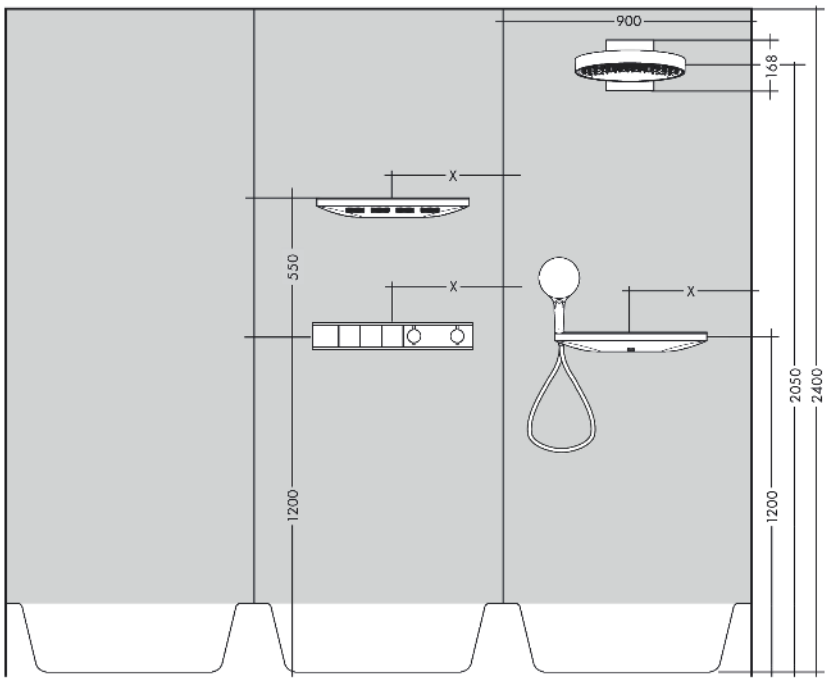

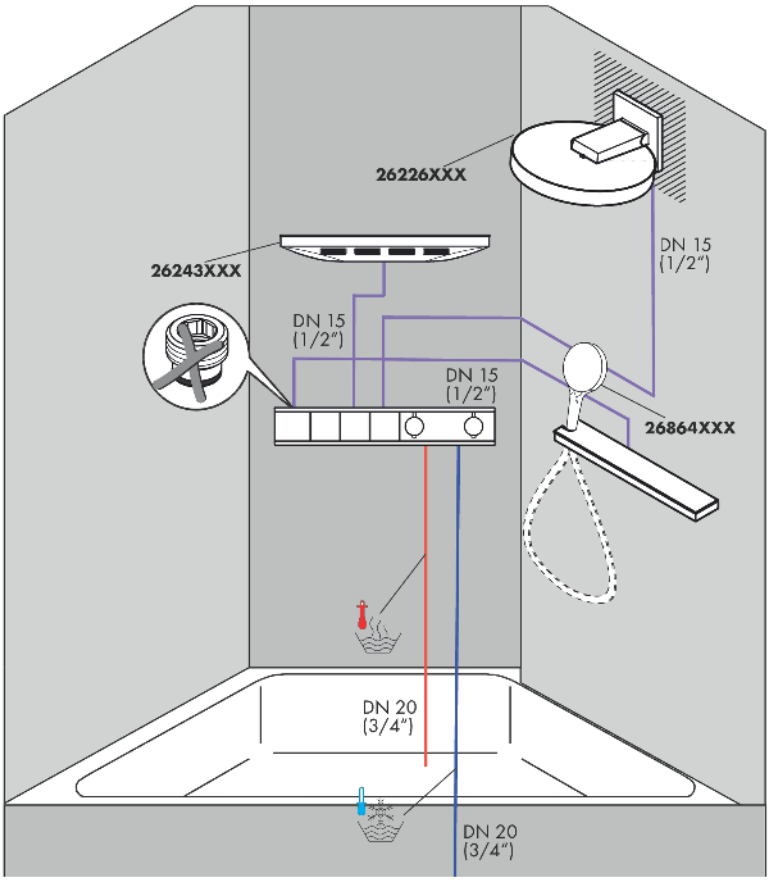

RainSelect
Thermostat Unterputz für 3 Verbraucher
Oberfläche: **Polished Gold Optic** Artikelnummer: **15381990**

Explosionszeichnung

Baujahr: **>04/23**

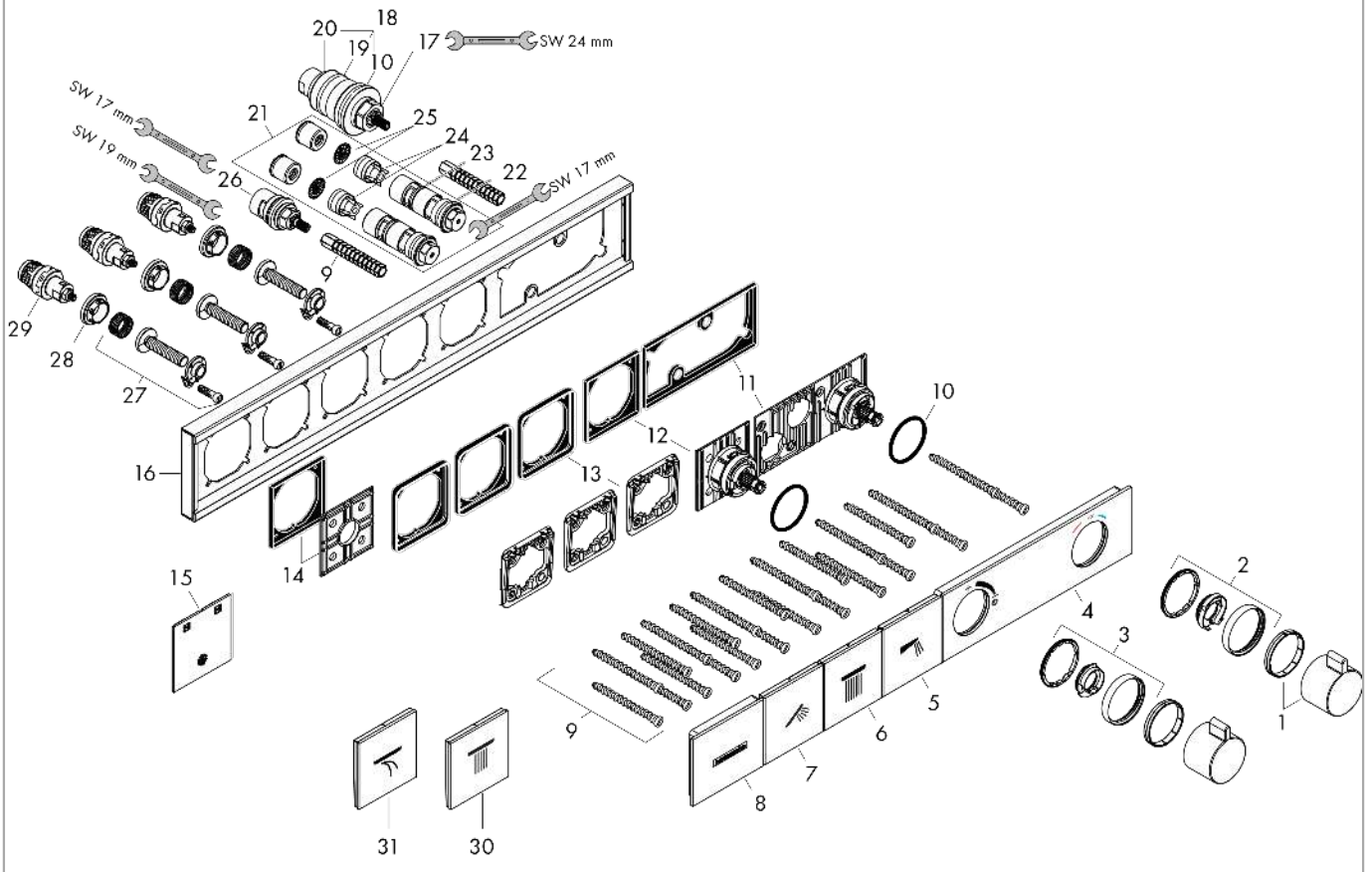

RainSelect
Thermostat Unterputz für 3 Verbraucher
Oberfläche: **Polished Gold Optic** Artikelnummer: **15381990**



Ersatzteilliste

Baujahr: **>04/23**

Pos.	Beschreibung	Artikelnummer	Preis	VE
1	Thermostatgriff	92215990	88.00 CHF	1
2	Anschlagscheibe	93112990	43.55 CHF	1
3	Anschlagscheibe	93113990	43.55 CHF	1
4	Abdeckung	93105990	249.70 CHF	1
5	Symbol Schulterbrause	93498000	72.55 CHF	1
6	Symbol Kopfbrause	93499990	109.20 CHF	1
7	Symbol Handbrause	93106990	109.20 CHF	1
8	Abdeckung	93501990	132.95 CHF	1
9	Befestigungssatz	93102000	23.05 CHF	1
10	O-Ring 38x2,5	98198000	5.40 CHF	1
11	Griffadapter	93109000	23.05 CHF	1
12	Griffadapter	93315000	45.85 CHF	1
13	Symbol PowderRain innen	93311000	58.70 CHF	1
14	Halteelement	93314000	23.05 CHF	1
15	Montagehilfe	93417000	5.40 CHF	1
16	Rosette	93316000	339.45 CHF	1
17	Temperatur Regeleinheit	96633000	128.65 CHF	1
18	Dichtungsset	96636000	45.85 CHF	1
19	O-Ring 34x2	98383000	5.40 CHF	1
20	O-Ring 26x2	98147000	3.25 CHF	1
21	Serviceeinheit	93406000	88.55 CHF	1
22	Schmutzfangsieb	97367000	8.65 CHF	1
23	Rückflußverhinderer	96655000	11.90 CHF	1
24	O-Ring 20x1,5	98197000	3.25 CHF	1
25	O-Ring 20x2	98165000	3.25 CHF	1
26	Absperreinheit	98536000	72.55 CHF	1
27	Select-Adapter	93103000	23.05 CHF	1
28	Mutter	98368000	11.90 CHF	1
29	Absperreinheit (AVP)	95758000	103.25 CHF	1
30	Symbol Schwall	93305000	72.55 CHF	1
31	Symbol Kopfbrause Rain groß	93107000	72.55 CHF	1
a	Grundset	15311180	-	1
b	Armaturenfett	90920000	14.25 CHF	1
c	Verlängerung 25 mm	93433000	339.45 CHF	1