RainSelect
Thermostat Unterputz für 4 Verbraucher
Oberfläche: **Polished Gold Optic** Artikelnummer: **15382990**

Beschreibung

Merkmale

- 4 Verbraucher
- gleichzeitige Nutzung von mehreren Verbrauchern
- Ein-/Ausschalten von 4 Verbrauchern über Select-Button
- je nach Volumenstrom und Einbausituation ca. 50% Durchflussreduzierung und integrierte Absperrfunktion
- Thermostatkartusche, Start/ Stop Ventil zur Bedienung der Verbraucher
- Durchflussmenge je Verbraucher: 26 l/min
- Durchflussmenge bei gleichzeitiger Nutzung aller Verbraucher: 38 l/min
- Maximale Durchflussmenge bei 3 bar: 38 l/min
- Sicherheitssperre bei 40 °C
- Temperaturbegrenzung einstellbar
- Rückflussverhinderer
- Anschlussart: Grundkörper
- Thermostat wird geliefert mit Tasten Handbrause, PowderRain, Waterfall, Rain large

Artikeldetails

ST-Nr.	6417 874.420
TEAM-Nr.	757397.766
Preis exkl. MwSt.	2883.00 CHF

Technologie



Designpreise



Zertifikate / Nachhaltigkeit



Produktabbildung



Maßzeichnung

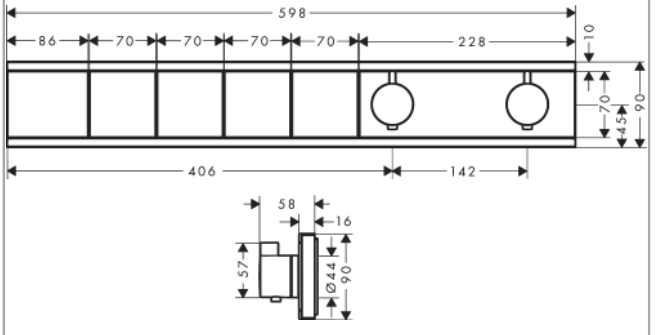

RainSelect
Thermostat Unterputz für 4 Verbraucher
Oberfläche: **Polished Gold Optic** Artikelnummer: **15382990**

Einbaubeispiel

RainSelect
1531218X / 15382XXX

