RainSelect
Thermostat Unterputz für 4 Verbraucher
Oberfläche: **Brushed Black Chrome** Artikelnummer: **15382340**



Beschreibung

Merkmale

- 4 Verbraucher
- gleichzeitige Nutzung von mehreren Verbrauchern
- Ein-/Ausschalten von 4 Verbrauchern über Select-Button
- je nach Volumenstrom und Einbausituation ca. 50% Durchflussreduzierung und integrierte Absperrfunktion
- Thermostatkartusche, Start/ Stop Ventil zur Bedienung der Verbraucher
- Durchflussmenge je Verbraucher: 26 l/min
- Durchflussmenge bei gleichzeitiger Nutzung aller Verbraucher: 38 l/min
- Maximale Durchflussmenge bei 3 bar: 38 l/min
- Sicherheitssperre bei 40 °C
- Temperaturbegrenzung einstellbar
- Rückflussverhinderer
- Anschlussart: Grundkörper
- Thermostat wird geliefert mit Tasten Handbrause, PowderRain, Waterfall, Rain large

Artikeldetails

ST-Nr.	6417 874.496
TEAM-Nr.	757397.284
Preis exkl. MwSt.	2883.00 CHF

Technologie



Designpreise



Zertifikate / Nachhaltigkeit



Produktabbildung



Maßzeichnung

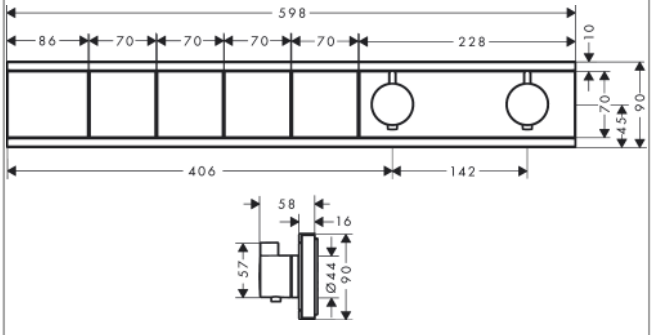

RainSelect
Thermostat Unterputz für 4 Verbraucher
Oberfläche: **Brushed Black Chrome** Artikelnummer: **15382340**

Einbaubeispiel

RainSelect
1531218X / 15382XXX

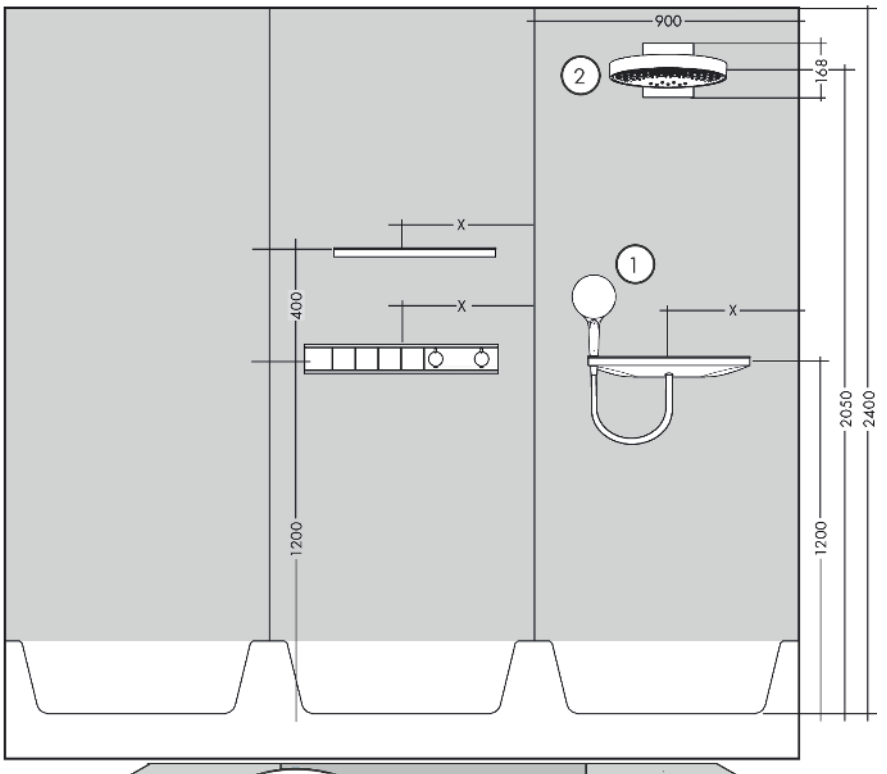

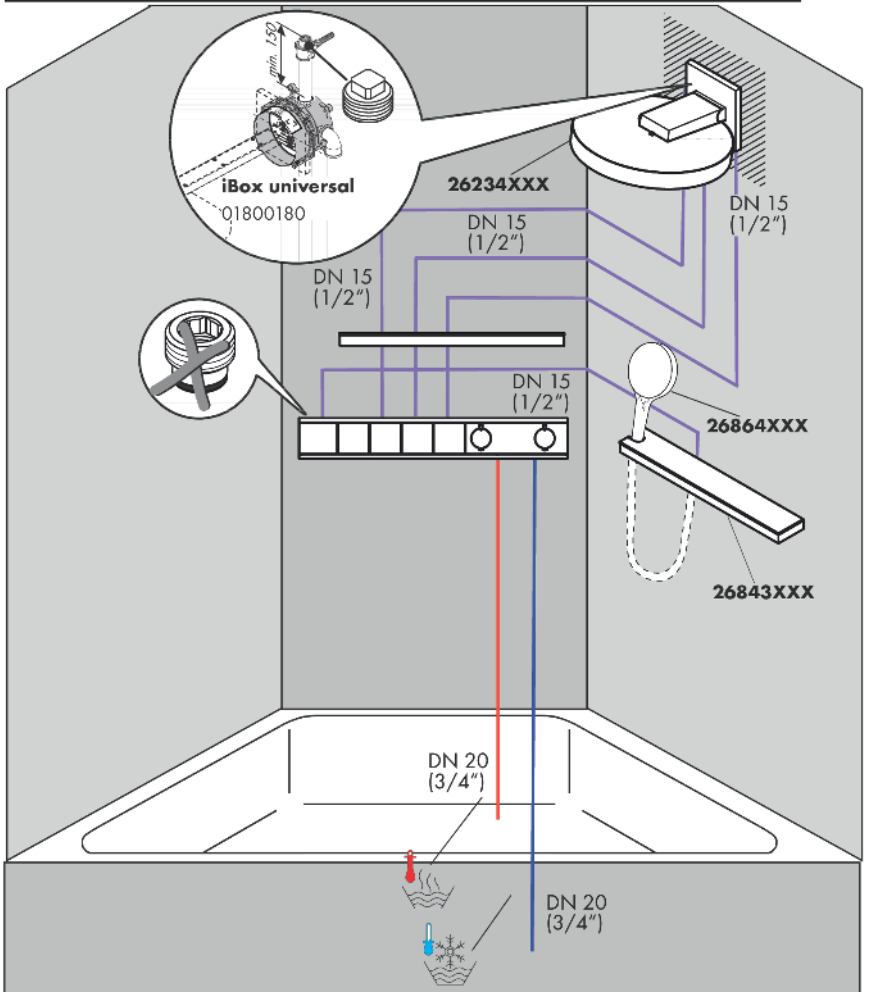

RainSelect
Thermostat Unterputz für 4 Verbraucher
Oberfläche: **Brushed Black Chrome** Artikelnummer: **15382340**

Explosionszeichnung

Baujahr: **>04/20**

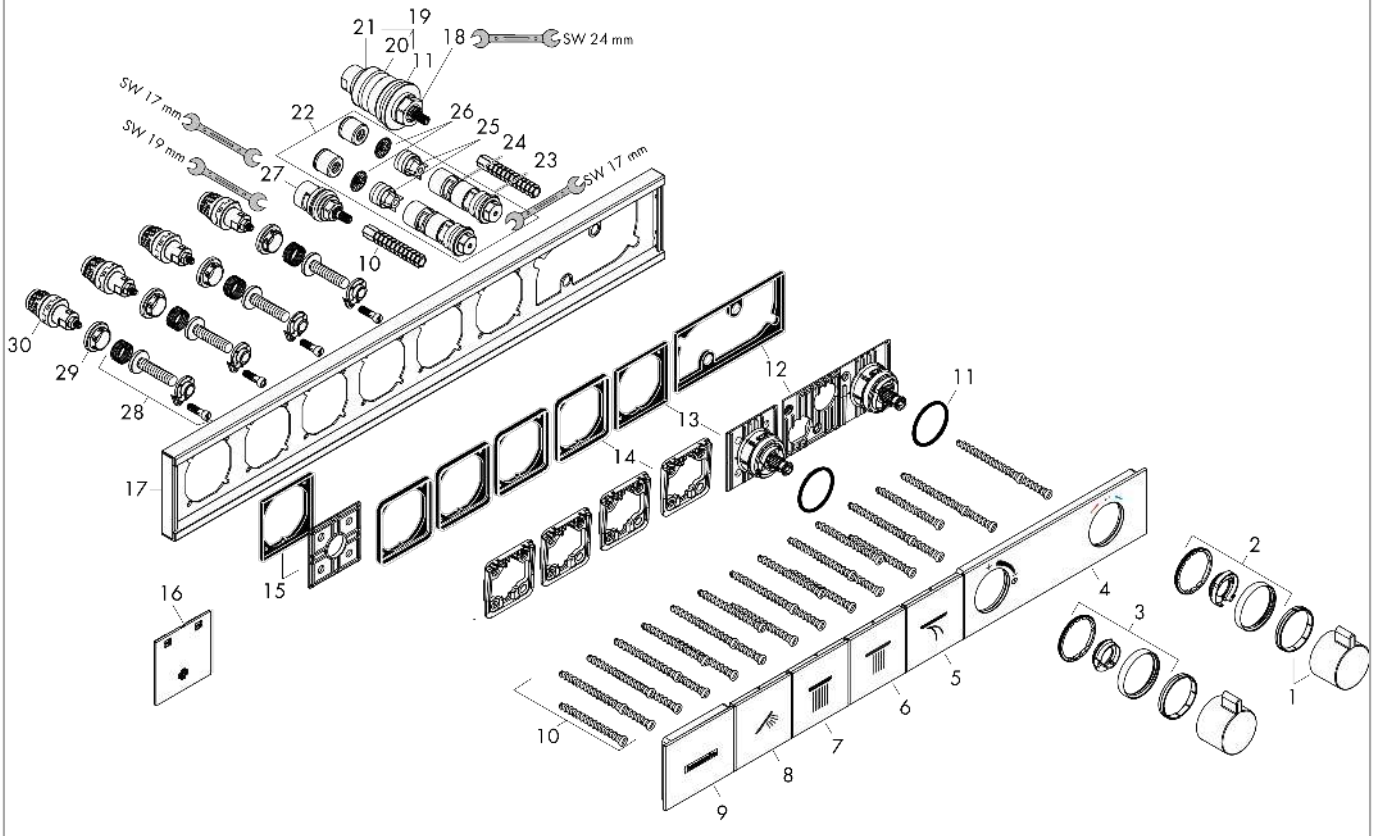

RainSelect
Thermostat Unterputz für 4 Verbraucher
Oberfläche: **Brushed Black Chrome** Artikelnummer: **15382340**



Ersatzteilliste

Baujahr: **>04/20**

Pos.	Beschreibung	Artikelnummer	Preis	VE
1	Thermostatgriff	92215340	88.00 CHF	1
2	Anschlagscheibe	93112340	43.55 CHF	1
3	Anschlagscheibe	93113340	43.55 CHF	1
4	Abdeckung	93105340	249.70 CHF	1
5	Symbol Schwall	93305340	109.20 CHF	1
6	Symbol Kopfbrause Rain groß	93107340	109.20 CHF	1
7	Symbol Kopfbrause	93499340	109.20 CHF	1
8	Symbol Handbrause	93106340	109.20 CHF	1
9	Abdeckung	93501340	132.95 CHF	1
10	Befestigungssatz	93102000	23.05 CHF	1
11	O-Ring 38x2,5	98198000	5.40 CHF	1
12	Griffadapter	93109000	23.05 CHF	1
13	Griffadapter	93315000	45.85 CHF	1
14	Halteelement	93111000	11.90 CHF	1
15	Halteelement	93314000	23.05 CHF	1
16	Montagehilfe	93417000	5.40 CHF	1
17	Rosette	93317340	618.35 CHF	1
18	Temperatur Regeleinheit	96633000	128.65 CHF	1
19	Dichtungsset	96636000	45.85 CHF	1
20	O-Ring 34x2	98383000	5.40 CHF	1
21	O-Ring 26x2	98147000	3.25 CHF	1
22	Serviceeinheit	93406000	88.55 CHF	1
23	O-Ring 20x2	98165000	3.25 CHF	1
24	O-Ring 20x1,5	98197000	3.25 CHF	1
25	Rückflußverhinderer	96655000	11.90 CHF	1
26	Schmutzfangsieb	97367000	8.65 CHF	1
27	Absperreinheit	98536000	72.55 CHF	1
28	Select-Adapter	93103000	23.05 CHF	1
29	Mutter	98368000	11.90 CHF	1
30	Absperreinheit (AVP)	95758000	103.25 CHF	1
a	Grundset	15312180	-	1
b	Armaturenfett	90920000	14.25 CHF	1
c	Verlängerung 25 mm	93434000	411.85 CHF	1