Talis M54
Einhebel-Küchenmischer 210, Ausziehbrause, 2jet
Oberfläche: **Chrom** Artikelnummer: **72800000**



Beschreibung

Merkmale

- ComfortZone 210
- Schwenkbereich einstellbar in 4 Stufen auf 60°, 110°, 150° oder 360°
- Laminarstrahl, Brausestrahl
- Brausestrahl arretierbar, Strahlumstellung durch Tastendruck und Strahlrückstellung automatisch durch Schliessen der Armatur
- Quick-Connect Schlauch
- Maximale Durchflussmenge bei 3 bar: 8 l/min
- Keramikmischsystem
- G ⅜-Anschlussschläuche
- Temperaturbegrenzung einstellbar
- Rückflussverhinderer integriert
- Auszugslänge bis zu 50 cm
- Geräuschgruppe: I
- Durchflussklasse: O
- Hahnlochbohrung mit 35 mm erforderlich
- SVGW_2004-6938
- P-IX 29737/IOO

Artikeldetails

TEAM-Nr.	757810.501
Preis exkl. MwSt.	389.00 CHF

Technologie



Designpreise

reddot winner 2020

DESIGN AWARD 2020

Zertifikate / Nachhaltigkeit

Produktabbildung



Maßzeichnung

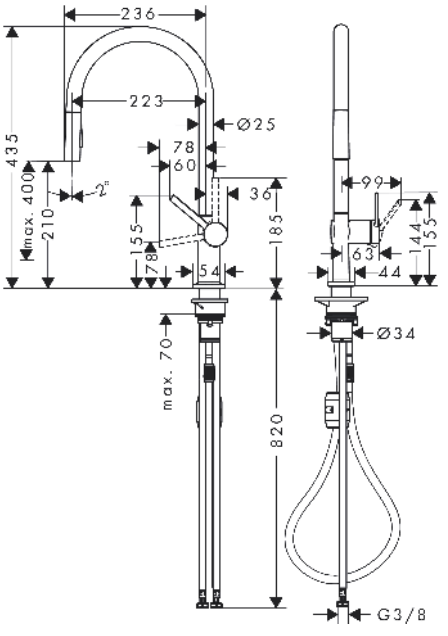

Talis M54
Einhebel-Küchenmischer 210, Ausziehbrause, 2jet
Oberfläche: **Chrom** Artikelnummer: **72800000**



Durchflussdiagramm

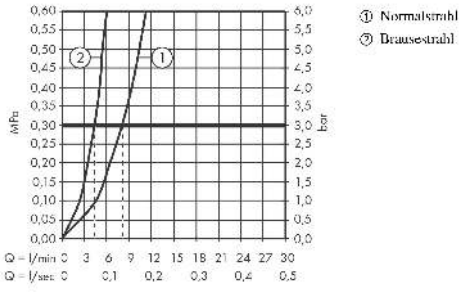

Talis M54
Einhebel-Küchenmischer 210, Ausziehbrause, 2jet
Oberfläche: **Chrom** Artikelnummer: **72800000**

Explosionszeichnung

Baujahr: **>12/19**

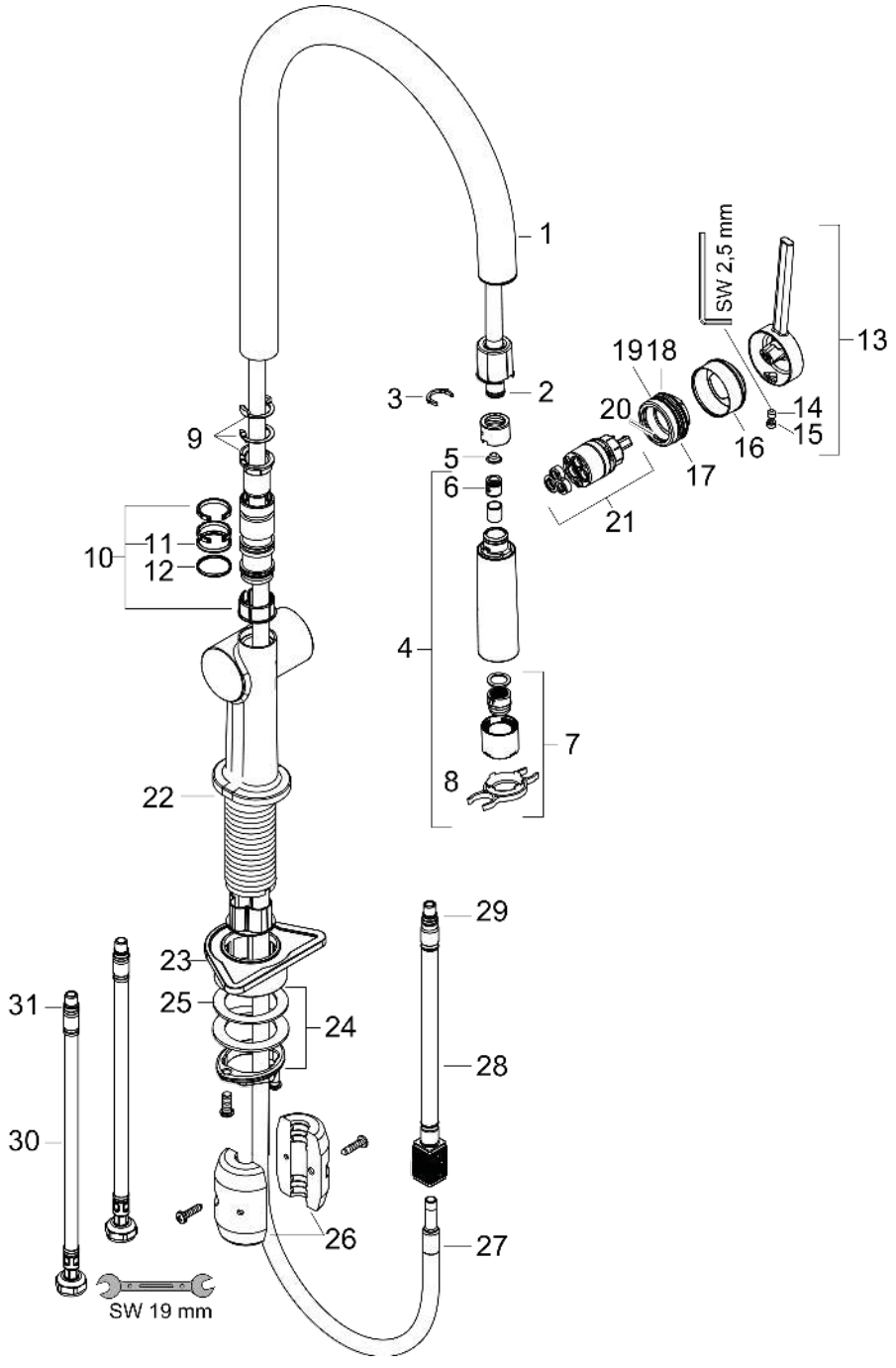

Talis M54
Einhebel-Küchenmischer 210, Ausziehbrause, 2jet
Oberfläche: **Chrom** Artikelnummer: **72800000**



Ersatzteilliste

Baujahr: **>12/19**

Pos.	Beschreibung	Artikelnummer	Preis	VE
1	Auslauf kpl.	93739000	72.55 CHF	1
2	O-Ring 8x2	98112000	3.25 CHF	1
3	Klammer	87684000	3.25 CHF	1
4	Ausziehbrause	93741000	72.55 CHF	1
5	Schmutzfangsieb	98516000	5.40 CHF	1
6	Rückflußverhinderer DW 10	96456000	8.65 CHF	1
7	Strahlformer	93342000	45.85 CHF	1
8	Serviceschlüssel	95910000	8.65 CHF	1
9	Anschlagring Set (60° / 110° / 150°)	94911000	14.25 CHF	1
10	Gleitring-Set	98365000	8.65 CHF	1
11	O-Ring 19x2	98426000	3.25 CHF	1
12	O-Ring 20x1,5	98197000	3.25 CHF	1
13	Griff	93736000	36.95 CHF	1
14	Madenschraube M5x5	98446000	3.25 CHF	1
15	Griffstopfen	93735610	8.65 CHF	1
16	Kappe	93737000	36.95 CHF	1
17	Mutter	93738000	45.85 CHF	1
18	O-Ring 30x1,5	98433000	3.25 CHF	1
19	O-Ring 29x2	98391000	3.25 CHF	1
20	O-Ring 25x1,5	98146000	3.25 CHF	1
21	Kartusche kpl.	93740000	88.55 CHF	1
22	O-Ring 36x3	98052000	3.25 CHF	1
23	Befestigungsteil	97523000	5.40 CHF	1
24	Schaftbefestigung kpl. (Ø 34)	95049000	14.25 CHF	1
25	Gleitring	97548000	3.25 CHF	1
26	Gewicht	92500000	36.95 CHF	1
27	Schlauch	93745000	72.55 CHF	1
28	Schlauch	93744000	45.85 CHF	1
29	O-Ring 7x1,5	98422000	3.25 CHF	1
30	Anschlussschlauch 900 mm M8x0,75 G3/8	93746000	36.95 CHF	1
31	O-Ring 6,6x1,6	93019000	3.25 CHF	1
a	Adapter Set	93395000	23.05 CHF	1