Technische Daten

KLUDI L-INE
Spültisch-Armatur DN 15
DN 15

Artikel- Nr.:
428210577

Oberfläche:
05 chrom

Artikeltext
Hersteller KLUDI GmbH & Co. KG
Typ: KLUDI L-INE
Spültisch-Armatur DN 15
Artikel- Nr.: 428210577
Spültisch-Armatur DN 15
Einhebelmischer
mit herausziehbarem Teleskopauslauf
mit horizontaler Führung (245-315 mm)
Einlochmontage
geschlossener Hebel, Metall
seitliche Betätigung
Strahlregler M24 PCA, laminar
eigensicher gegen Rückfließen
Keramik-Kartusche
Durchflussmenge bei 3 bar = 7,5 l/ min.
schwenkbarer Auslauf (220°)
flexible Druckschläuche G 3/8 DVGW zugelassen
Schaftbefestigung
herausziehbarer Schlauch M12 x 1500 mm

Produktabbildung



Maßzeichnung

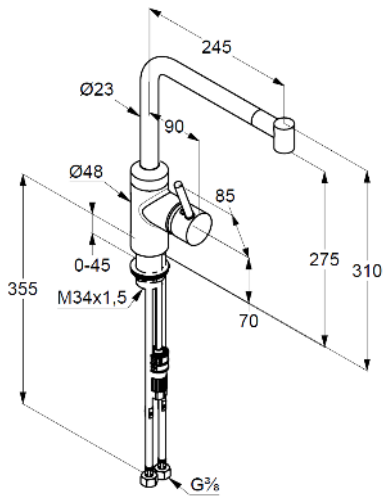

Durchflussdiagramm

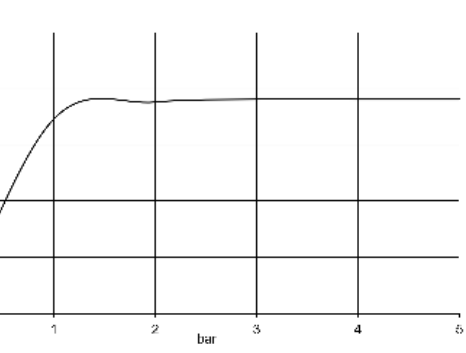

KLUDI
WATER IN PERFECTION