Luv # 760431000AS0000

Design by Cecilie Manz

Whirlwanne



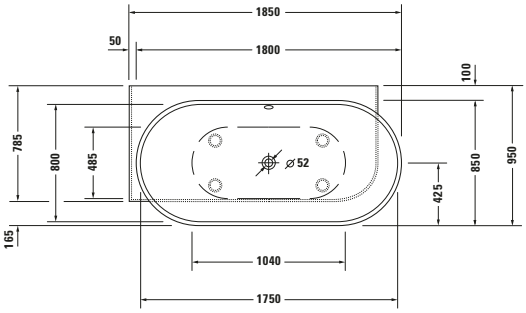

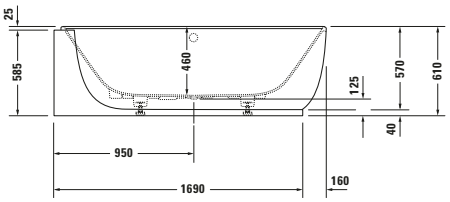

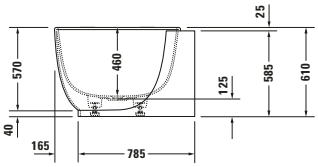

Basis Angaben	
Langbezeichnung	Duravit Luv Whirlwanne 1850x950 mm Weiß Matt, Air-System, Ecke links, Material: Mineralguss, DuroCast Plus, Oval, Anzahl Rückenschrägen: 2, Position Ablauf: Mitte, Überlauf – 760431000AS0000

Spezifikationen	
Farbe	
Farbwert	Weiß
Glanzgrad	Matt
Ab- und Überlaufgarnitur	
Farbe Ab- und Überlaufgarnitur	Chrom
Montage	
Einbauart	Ecke links
Position Rückenschräge	Links / Rechts
Nutzinhalt	252 l
Material	
Material	Mineralguss
Bedienung	
Bedienungsart	Elektronisch / Piezotaster
Whirlsystem	
Whirlsystem	Air-System
Position Aggregate	Kopfseite
Bodendüsen	
Anzahl Düsen im Boden	12
Farbe Düsen im Boden	Weiß
Systemart Düsen im Boden	Luftdüsen
Überlauf	
Überlaufart	Drehexcenter

Spezifikationen	
Stromanschluss	
Nennspannung	220 - 240 V
Min. Frequenz	50 Hz
Max. Frequenz	50 Hz
Nennleistung	580 W
Schutzart	IPX5
Relevante Zertifikate	
Schutzart	IPX5

Features	
Füße höhenverstellbar	✓
Wannenrandbohrungen möglich	✓
Restwasserentleerung	✓
Trockenblasfunktion	✓
Trockenlaufschutz	✓
Wannengriff möglich	✓

Lieferumfang	
Inkl. Fußgestell	✓
Inkl. Ab- / Überlaufgarnitur	✓
Inkl. Wannenverkleidung	✓
Technische Dokumentation	
Inkl. Montageanleitung	digital und gedruckt
Inkl. Bedienungsanleitung	digital und gedruckt
Inkl. Pflegeanleitung	digital und gedruckt

Logistik	
Artikelgewicht	112 kg

Alle Zeichnungen enthalten alle notwendigen Maße (mm), die den üblichen Toleranzen unterliegen. Exakte Maße können nur am Produkt abgenommen werden.

Luv # 760431000AS0000

Design by Cecilie Manz

Whirlwanne

Passende Produkte

Passende Artikel

	Wannengriff **# 792804000001000** Universal
	Ab- und Überlaufgarnitur mit Zulauf **# 791275000001000** Universal
	Ab- und Überlaufgarnitur mit Zulauf **# 791252000001000** Universal
	Wannenrandbohrung **# 790650000000000** Universal
	Wandprofil **# 790126000000000** Universal
	Badewanne **# 700431** Luv

Vermaßung

Breite / Länge	1850 mm
Tiefe / Breite	950 mm
Höhe	610 mm

Beschreibungstexte

Ausschreibungstext	Duravit Luv Whirlwanne Weiß Matt, Designer: Cecilie Manz, Form: Oval, Mineralguss, DuroCast Plus, Einbauart: Ecke links, Wannenverkleidung, Anzahl Rückenschrägen: 2, Position Rückenschräge: Links, Rechts, Überlauf, Überlaufart: Drehexcenter, Position Überlauf: Mitte, Position Ablauf: Mitte, Weiß, Matt, Inkl. Fußgestell, Inkl. Ab- / Überlaufgarnitur, Inkl. Wannenverkleidung, Anzahl Düsen im Boden: 12, Farbe Düsen im Boden: Weiß, Min. Frequenz: 50 Hz, Max. Frequenz: 50 Hz, Nennleistung: 580 W, Schutzart: IPX5, Whirlsystem: Air-System, Systemart Düsen im Boden: Luftdüsen, Oberfläche Ab- und Überlaufgarnitur: Chrom, Restwasserentleerung, Trockenblasfunktion, Trockenlaufschutz, Rutschfestigkeitsklasse: B, CE-Kennzeichen-1: EN 12764, EAN Nr.: 4053424453941, Artikelgewicht: 112 kg, Nutzinhalt: 252 l, Innentiefe: 460 mm, Abmessungen (Breite / Länge x Tiefe / Breite x Höhe): 1850 x 950 x 610 mm, Artikel Nr.: 760431000AS0000, Passende Artikel: Wannengriff, Montage, Ab- und Überlaufgarnitur mit Zulauf, Wannenrandbohrung, Wandprofil, Badewanne; Artikel Nr.: 792804000001000, 791303000000000, 791302000000000, 791275000001000, 791252000001000, 790650000000000, 790126000000000; Modell Nr.: 792804, 791303, 791302, 791275, 791252, 790650, 790126, 700431

Weitere Informationen finden Sie hier

https://pro.duravit.de/p/760431000AS0000

Alle Zeichnungen enthalten alle notwendigen Maße (mm), die den üblichen Toleranzen unterliegen. Exakte Maße können nur am Produkt abgenommen werden.