X-Line
33171300000 Waschtischunterbau

PRODUKT

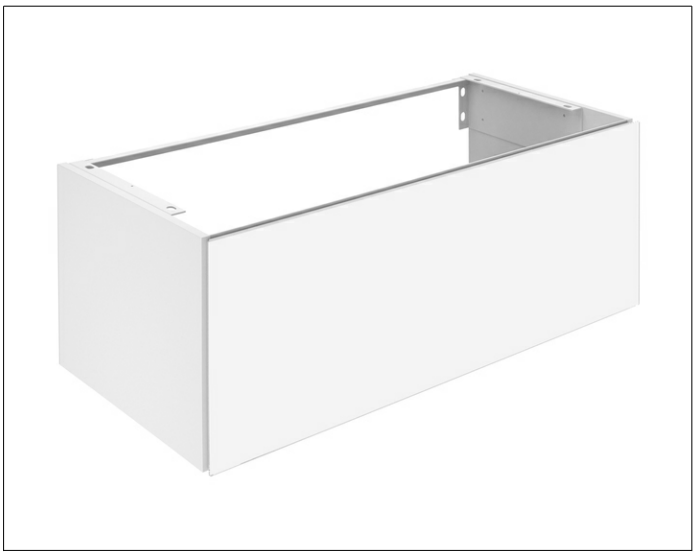

ZEICHNUNG

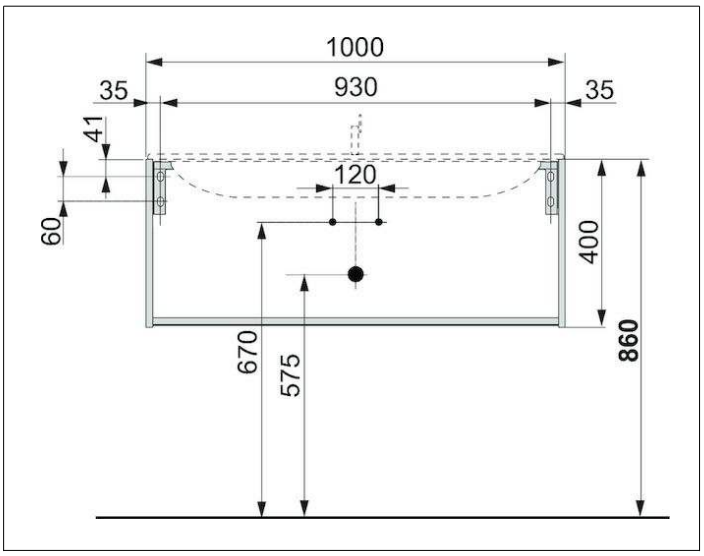

OBERFLÄCHE
weiß/weiß

ABMESSUNG
1000 x 400 x 490 mm