# PRODUKTDATENBLATT

**X-Line**
**33182110000 Waschtischunterbau**

**PRODUKT**

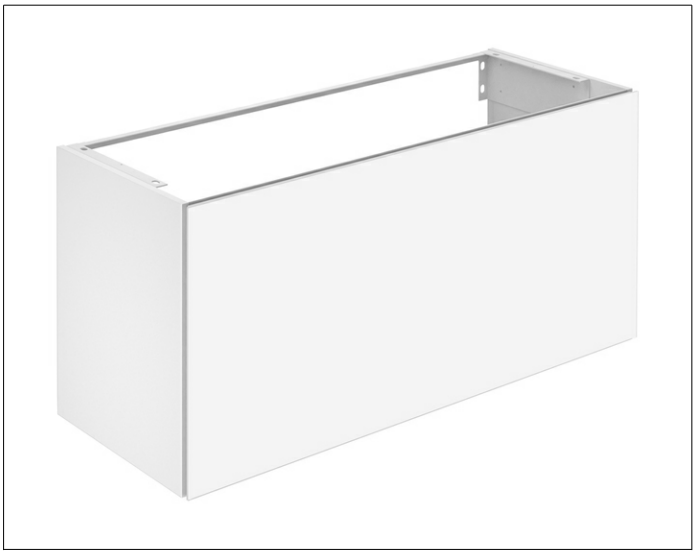

**ZEICHNUNG**

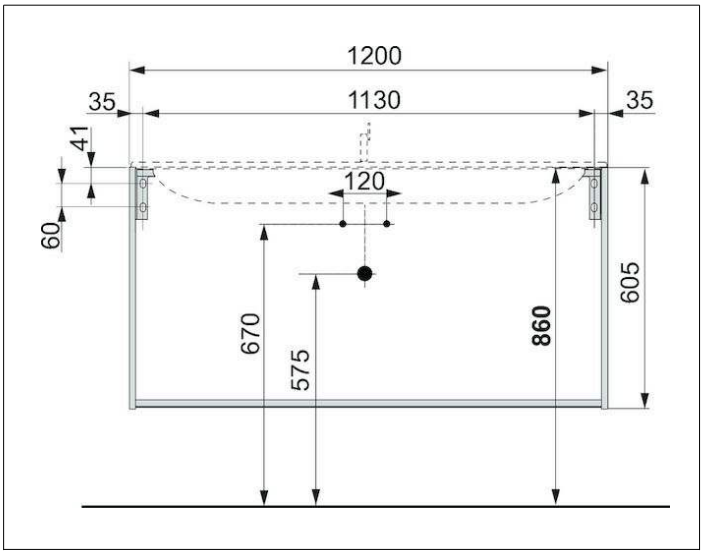


**OBERFLÄCHE**
anthrazit/anthrazit

**ABMESSUNG**
1200 x 605 x 490 mm