PRODUKTDATENBLATT

KEUCO

X-Line
33182140000 Waschtischunterbau

PRODUKT

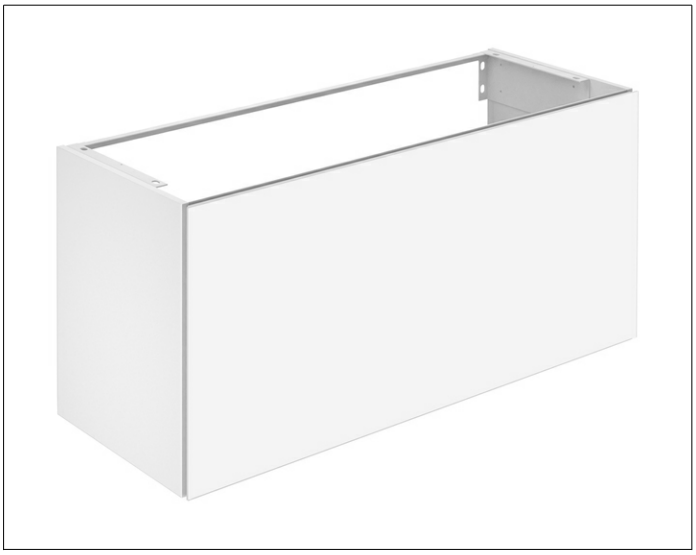

ZEICHNUNG

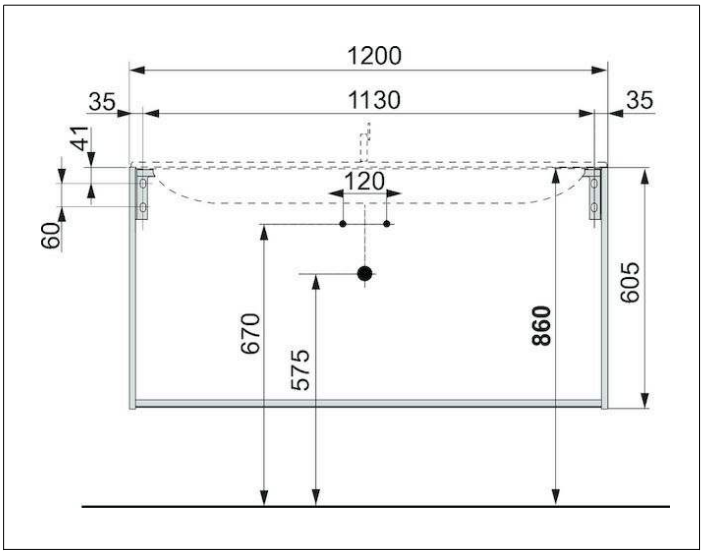

OBERFLÄCHE
trüffel/trüffel

ABMESSUNG
1200 x 605 x 490 mm