PRODUKTDATENBLATT

KEUCO

X-Line
33182300000 Waschtischunterbau

PRODUKT

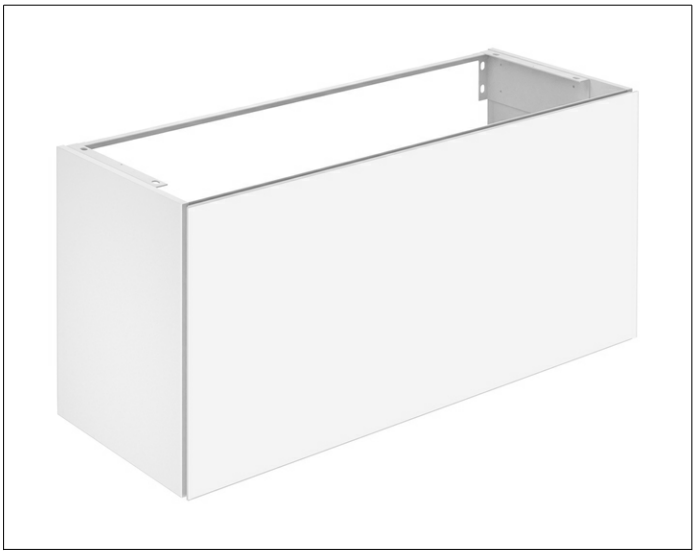

ZEICHNUNG

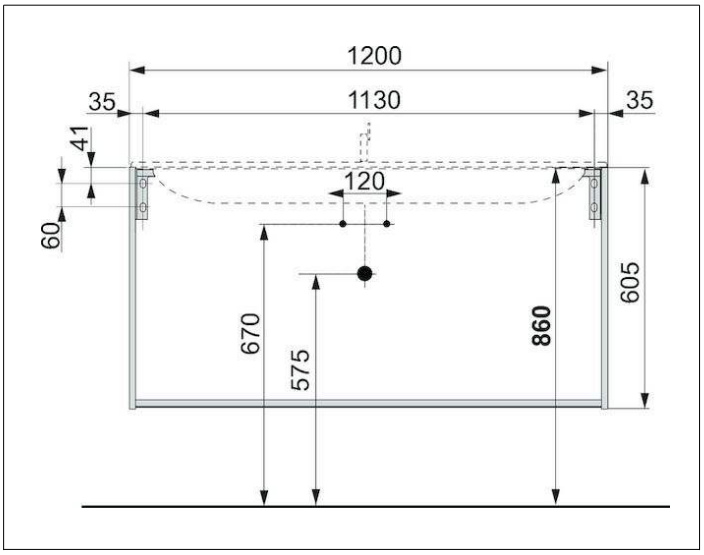

OBERFLÄCHE
weiß/weiß

ABMESSUNG
1200 x 605 x 490 mm