PRODUKTDATENBLATT

KEUCO

X-Line
33182970000 Waschtischunterbau

PRODUKT

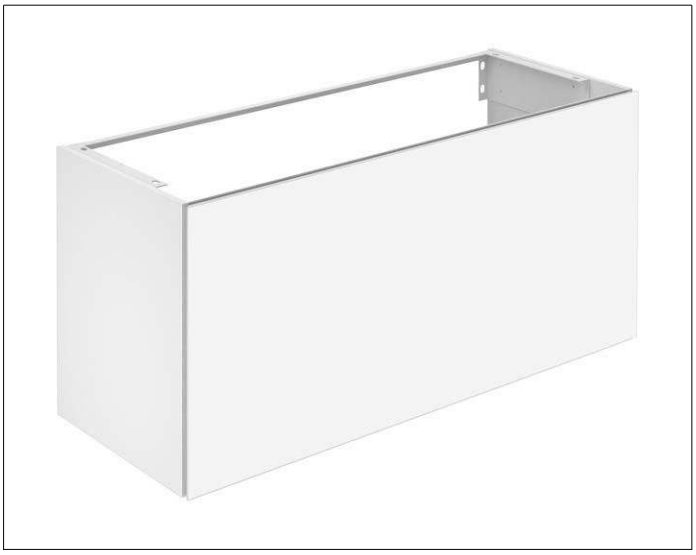

ZEICHNUNG

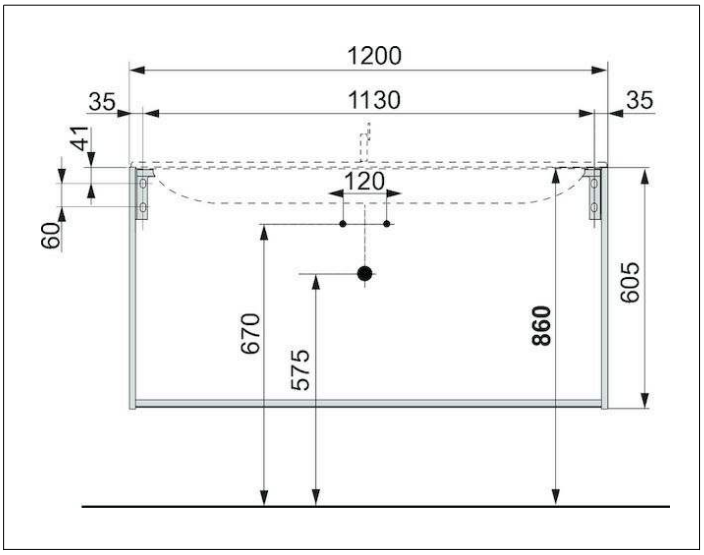

OBERFLÄCHE
vulkanit/vulkanit

ABMESSUNG
1200 x 605 x 490 mm