PRODUKTDATENBLATT

X-Line
33182290000 Waschtischunterbau

PRODUKT

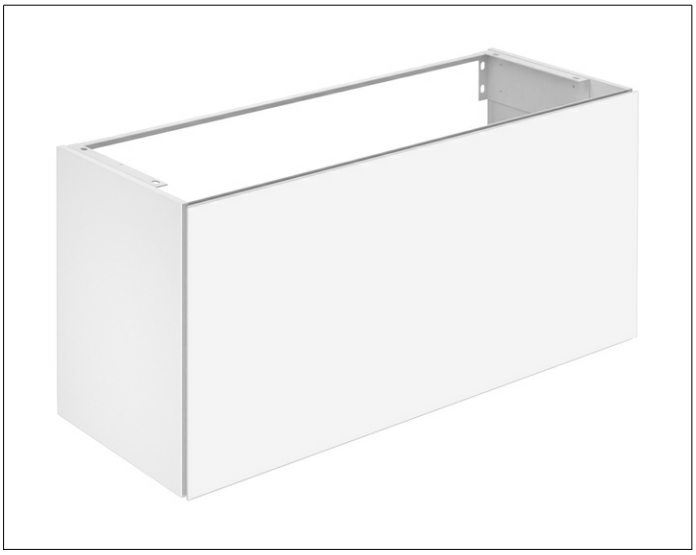

ZEICHNUNG

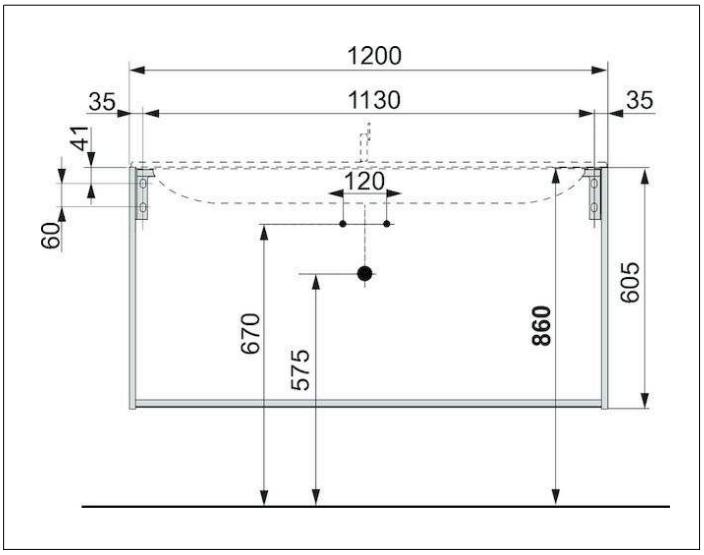

OBERFLÄCHE
inox/inox

ABMESSUNG
1200 x 605 x 490 mm