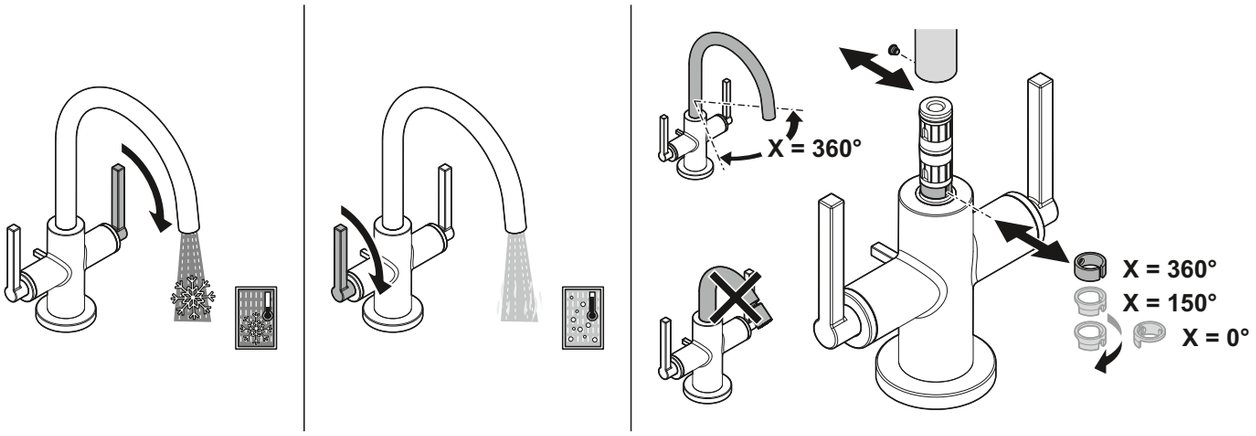

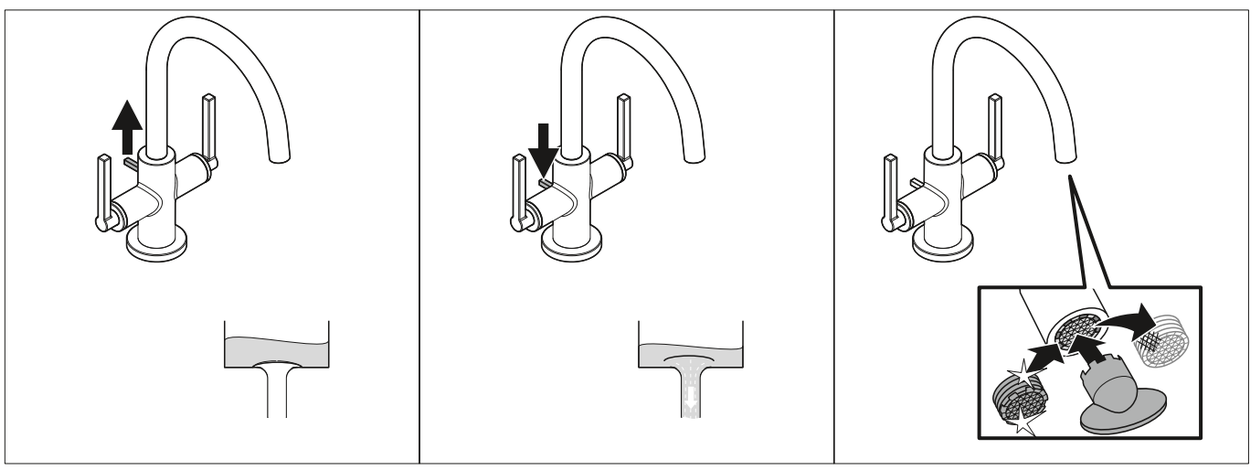

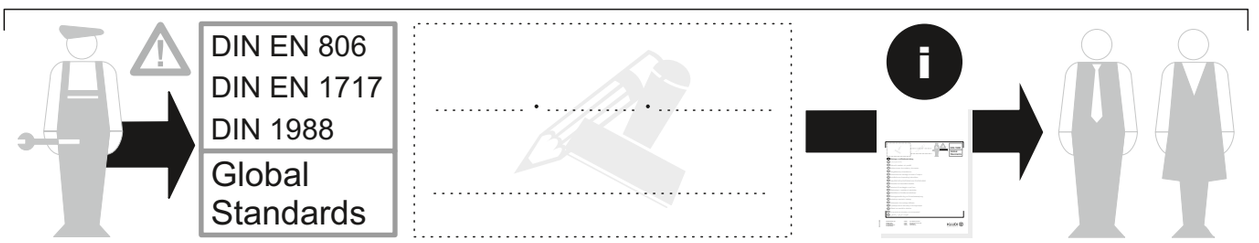

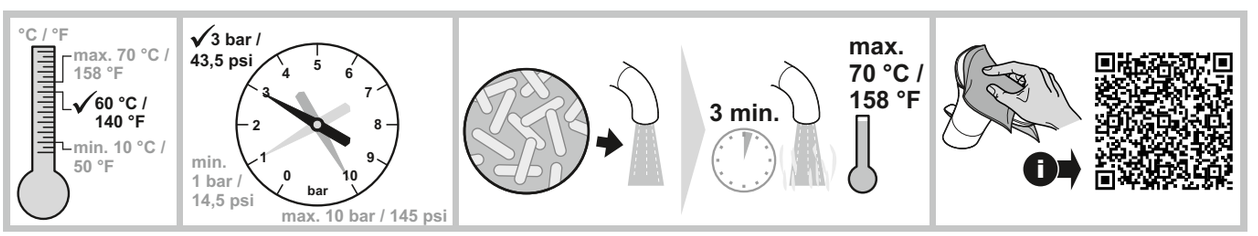

(D) Montage- und Bedienanleitung

(CN) 安装及操作指南

(CZ) Návod k instalaci a k použití

(E) Instrucciones de montaje y de manejo

(F) Instructions de montage et mode d' emploi

(GB) Installation and operating instructions

(GR) ΟΔΗΓΙΕΣ ΕΓΚΑΤΑΣΤΑΣΗΣ ΚΑΙ ΣΥΝΤΗΡΗΣΗΣ

(H) Szerelési és használati utasítás

(I) Istruzioni di montaggio e per l'uso

(NL) Montagehandleiding en Gebruiksaanwijzing

(PL) Instrukcja montażu i obsługi

(RO) Instrucţiuni de montaj şi utilizare

(RU) Руководство по монтажу и эксплуатации

(SK) Návod na montáž a obsluhu

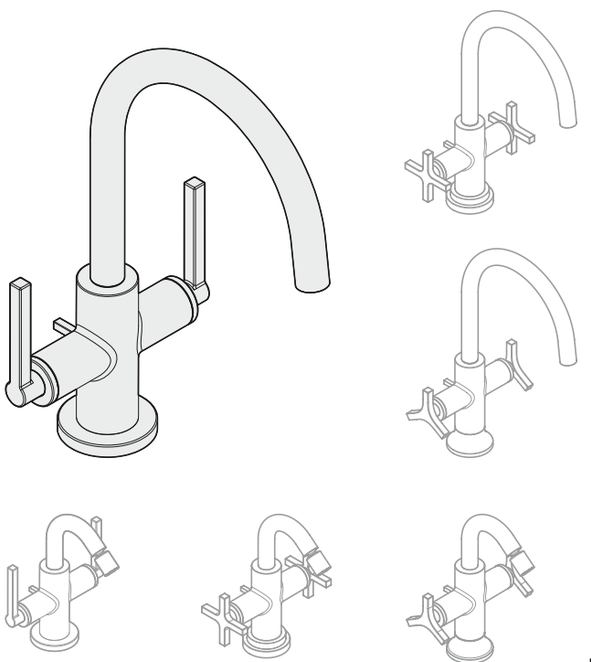

9 62 776/03

Kludi GmbH & Co. KG
Postfach 25 60
D-58685 Menden
Am Vogelsang 31-33
D-58706 Menden

Telefon: (D) +49 (0) 23 73 / 9 04-0
Telefax: (D) +49 (0) 23 73 / 90 4-4 65
E-Mail: info@kludi.de
Internet: www.kludi.com

KLUDI
WATER IN PERFECTION

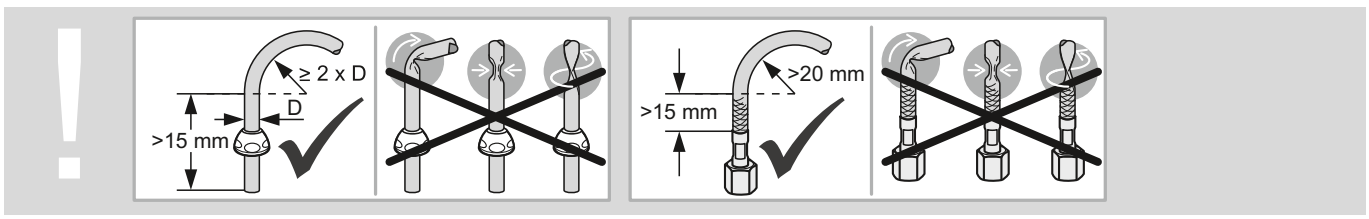
≥ 2 x D
D
>15 mm
>20 mm
>15 mm

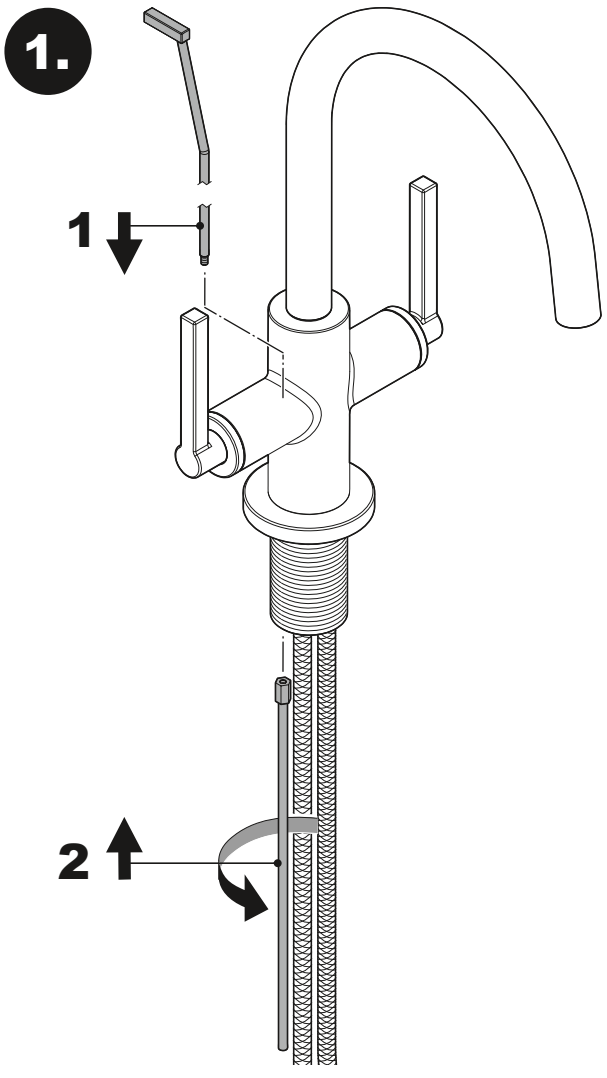
1.
1
2

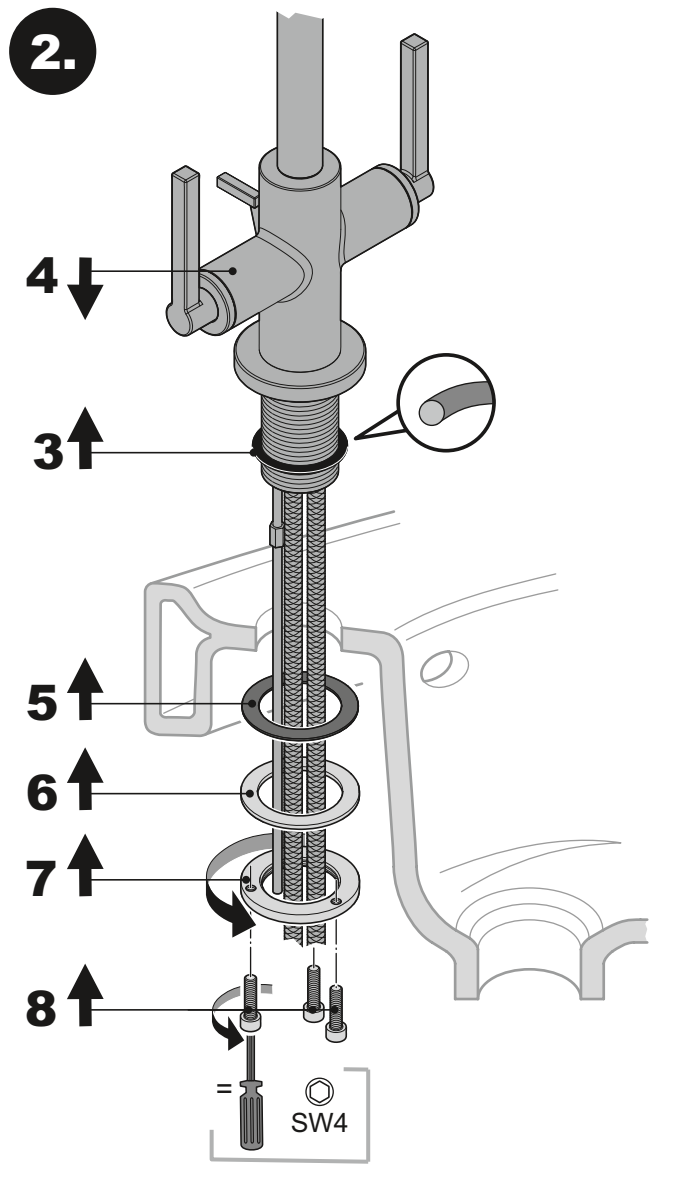
2.
4
3
5
6
7
8
=
SW4

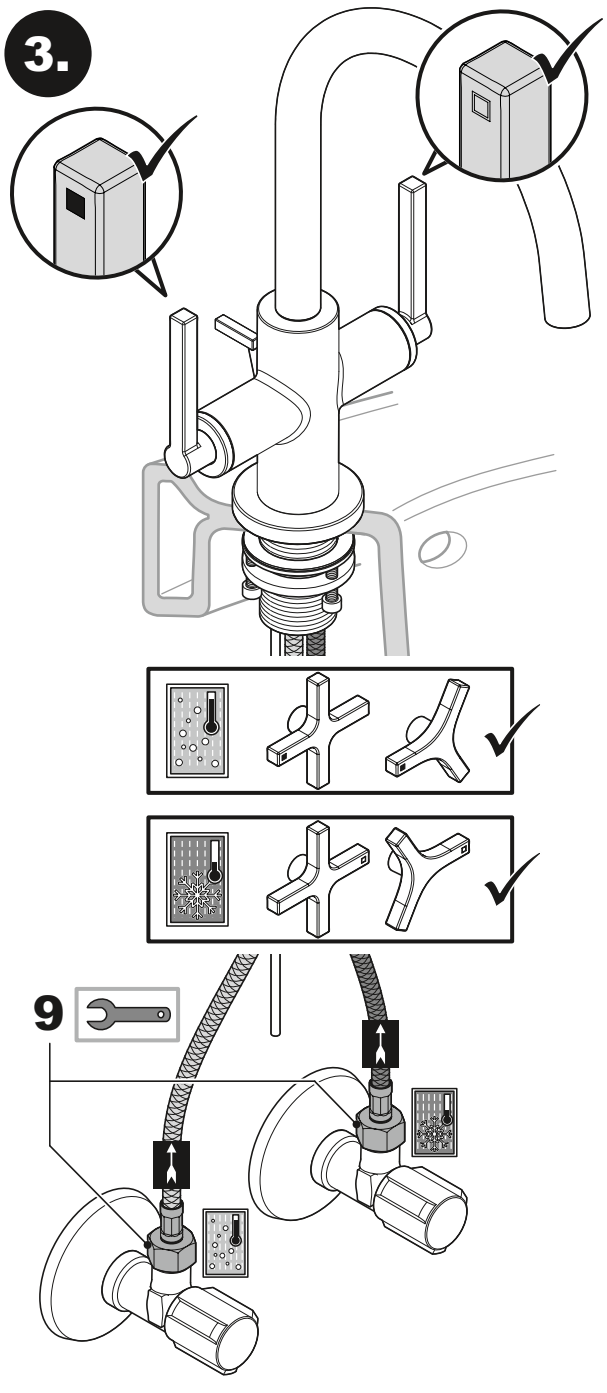
3.
9

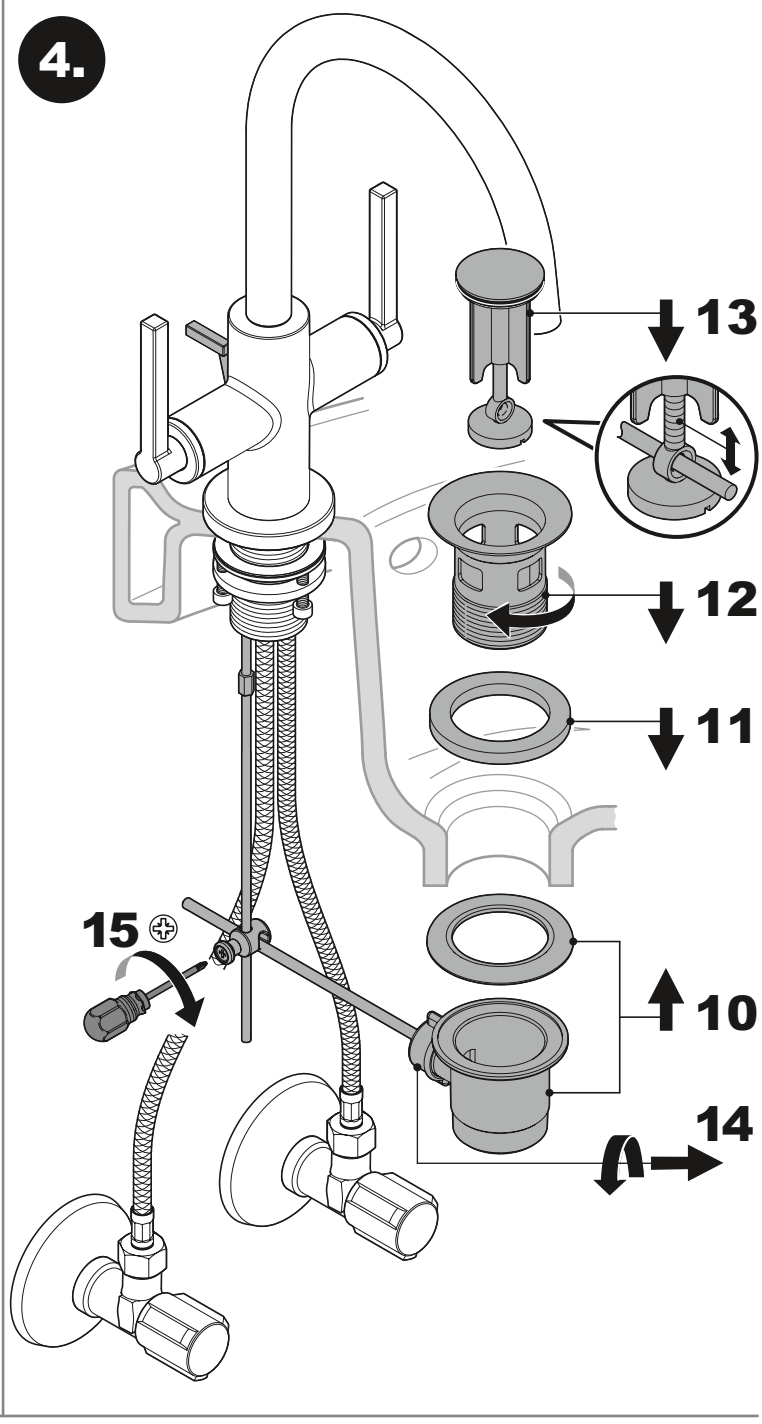
4.
13
12
11
15
10
14

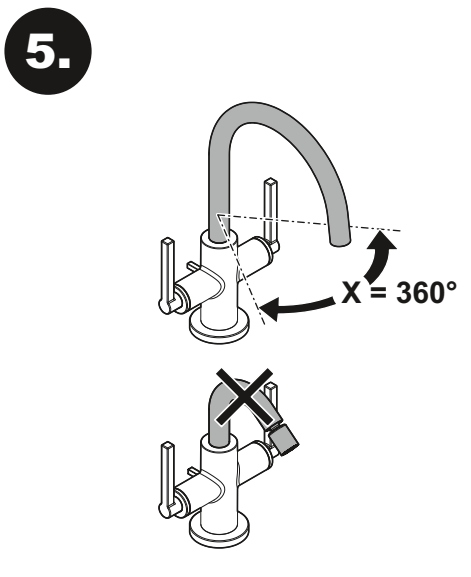
5.
X = 360°

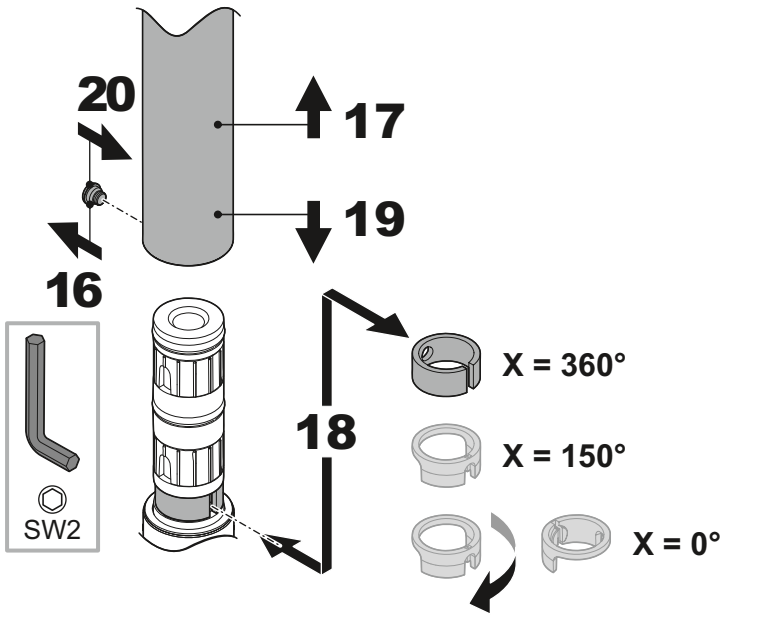
20
17
19
16
18
SW2
X = 360°
X = 150°
X = 0°