Technische Daten/ Technical Data

KLUDI NOVA FONTE
Waschtisch-Armatur
DN 15
Stil: Déco

Artikel- Nr.:
201180539

Oberfläche:
05 chrom

Artikeltext
Hersteller KLUDI GmbH & Co. KG
Typ: KLUDI NOVA FONTE
Waschtisch-Armatur
Artikel- Nr.: 201180539

Waschtisch-Armatur
2-Griffarmatur
1-Loch Montage
Y-Griff, Metall
Strahlregler M18,5 PCA laminar
Keramik Oberteil 90° (rechts/links)
Durchflussmenge bei 3 bar 5,6 l/min.
schwenkbarer (150°/360°) oder arretierbarer Auslauf
flexible Druckschläuche G⅜ DVGW zugelassen
Schaftbefestigung
Ablaufgarnitur G1¼ aus Metall

Produktabbildung/ Product picture



Maßzeichnung/ Dimensional drawing

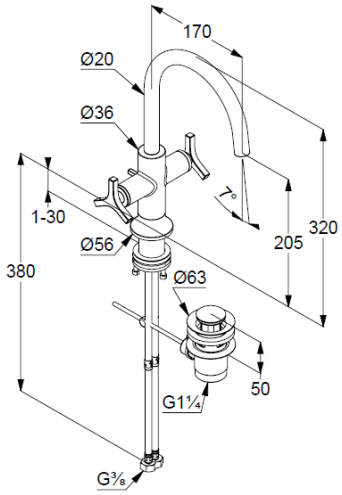

Durchfluss/ Flow rate

