emco Bad GmbH
Telefon +49 (0) 591 9140-0
Telefax +49 (0) 591 9140-831
e-mail: bad@emco.de
www.emco-bath.com

PRODUKTINFORMATION

Lichtspiegel premium, 1.000 x 700 mm spiegel



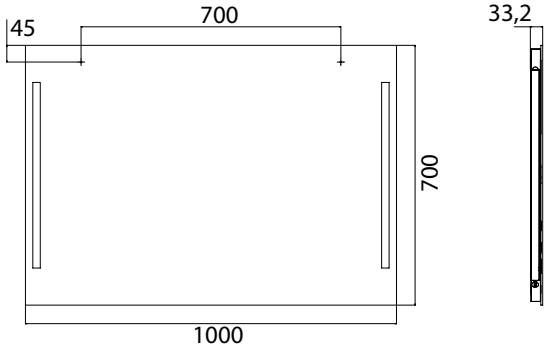

Art.-Nr.4496 000 74

ohne Schalter, LED (ca. 4.000 K)

Hausanschrift:
Hessenweg 53
Postfach 18 60
49803 Lingen (Ems)

Sitz: Lingen · AG Osnabrück HRB 212 842
USt-IdNr. DE 812975640 · USt St-Nr. 61/200/23171
Geschäftsführer: Christian Gnaß