emco Bad GmbH
Telefon +49 (0) 591 9140-0
Telefax +49 (0) 591 9140-831
e-mail: bad@emco.de
www.emco-bath.com

PRODUKTINFORMATION

Glashalter / Flüssigseifenspender chrom



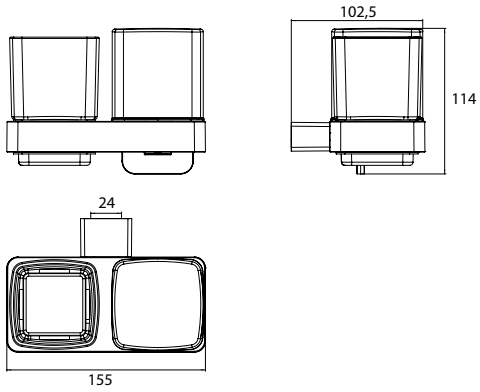

Art.-Nr.0531 001 01

Kristallglas satiniert / mit Stülpbecher aus Kristallglas, satiniert, Füllmenge: ca. 155 ml

Hausanschrift:
Hessenweg 53
Postfach 18 60
49803 Lingen (Ems)

Sitz: Lingen · AG Osnabrück HRB 212 842
USt-IdNr. DE 812975640 · USt St-Nr. 61/200/23171
Geschäftsführer: Christian Gnaß