Unica
Brausenstange Pulsify S 65 cm mit Push Handbrausenhalter und Brausenschlauch
Oberfläche: **Matt Black** Artikelnummer: **24400670**

Beschreibung

Merkmale

- besteht aus: Brausenstange, Handbrausehalterung, Brausenschlauch
- brauseseitiger Drehwirbel gegen lästiges Verdrehen des Brauseschlauches
- um 45° verstellbarer Neigungswinkel der Handbrausehalterung
- Gesamtllänge Brausestange: 669 mm
- Brausestangendurchmesser: 22 mm
- Profil Brausestange: rund
- Bohrabstand: 625 mm
- Länge Brausenschlauch: 1600 mm
- höhenverstellbare Handbrausehalterung mit Push Schieber, Handbrausehalterung drehbar an der Stange für Links- oder Rechtsbetrieb
- Handbrausehalterung mit Arretierung
- Handbrausehalterung stufenlos verstellbar
- Wandstützen aus Kunststoff

Artikeldetails

Preis exkl. MwSt.	119.00 CHF

Designpreise

iF DESIGN AWARD 2021

reddot winner 2021

Produktabbildung



Maßzeichnung

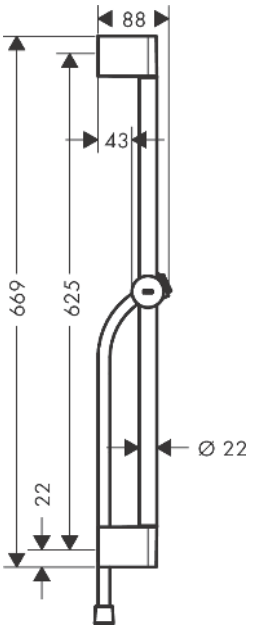

Unica
Brausenstange Pulsify S 65 cm mit Push Handbrausenhalter und Brausenschlauch
Oberfläche: **Matt Black** Artikelnummer: **24400670**

Explosionszeichnung

Baujahr: **>04/23**

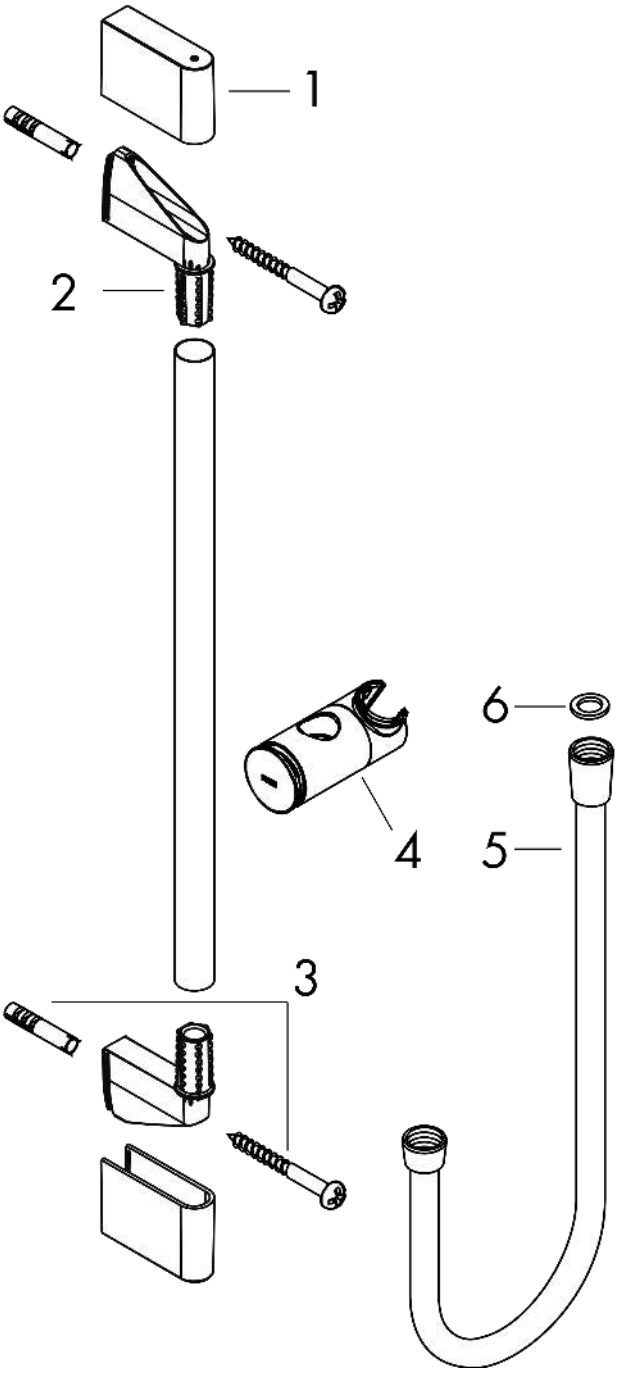

Unica
Brausenstange Pulsify S 65 cm mit Push Handbrausenhalter und Brausenschlauch
Oberfläche: **Matt Black** Artikelnummer: **24400670**



Ersatzteilliste

Baujahr: **>04/23**

Pos.	Beschreibung	Artikelnummer	Preis	VE
1	Abdeckung	95217670	17.60 CHF	1
2	Wandstütze	95218000	8.65 CHF	1
3	Befestigungsteile	96179000	11.90 CHF	1
4	Schieber kompl.	93517670	88.00 CHF	1
5	Brauseschlauch Isiflex'B 1,60 m	28276670	-	1
6	Dichtung	98058000	3.25 CHF	1
a	Fliesenausgleichsscheibe 7 mm	97450000	-	1