Vernis Shape
Kopfbrause 230 1jet
Oberfläche: **Matt Black** Artikelnummer: **26281670**



Beschreibung

Merkmale

- Brausekopfgrösse: 230 x 170 mm
- Strahlart: Rain
- Funktion ab: 5,2 l/min
- Maximale Durchflussmenge bei 3 bar: 12,4 l/min
- Mindestfliessdruck: 0,6 bar
- Kugelgelenk: Kopfbrause im Winkel verstellbar
- Material Strahlscheibe: Kunststoff
- Kopfbrause zur Reinigung abnehmbar
- Montage: Decke oder Wand
- Anschlussgewinde: G ½
- Geräuschgruppe: II
- Durchflussklasse: A
- P-IX 29865/IIA

Artikeldetails

Preis exkl. MwSt. 169.00 CHF

Technologie





Produktabbildung

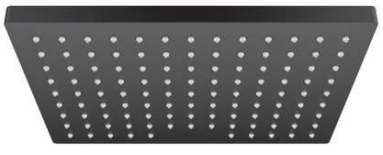

Maßzeichnung

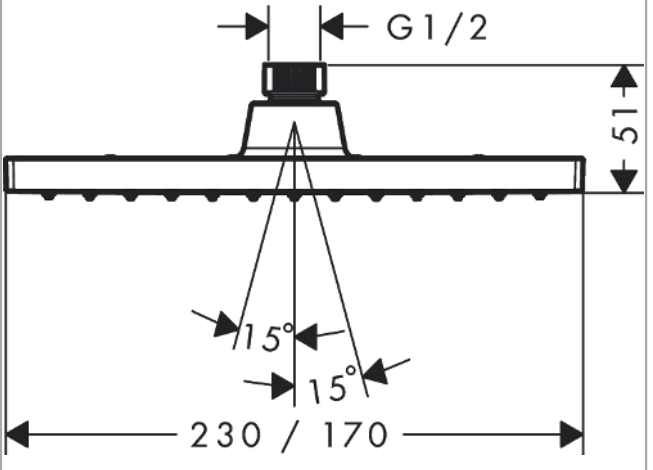

Vernis Shape
Kopfbrause 230 1jet
Oberfläche: **Matt Black** Artikelnummer: **26281670**



Durchflussdiagramm

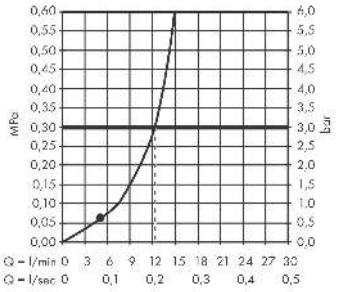

Die Verbrauchswerte wurden praxisnah mit den dazugehörigen Armaturen (Thermostat/ Mischer/Unterputzventil) gemessen.