**Vernis Shape**
**Kopfbrause 230 1jet EcoSmart+**
Oberfläche: **Chrom** Artikelnummer: **26094000**



## Beschreibung

**Merkmale**

- Brausekopfgrösse: 230 x 170 mm
- Strahlart: Rain
- Funktion ab: 3,5 l/min
- Maximale Durchflussmenge bei 3 bar: 5,4 l/min
- Mindestfliessdruck: 0,6 bar
- Kugelgelenk: Kopfbrause im Winkel verstellbar
- Material Strahlscheibe: Kunststoff
- Kopfbrause zur Reinigung abnehmbar
- Montage: Decke oder Wand
- Anschlussgewinde: G ½
- Geräuschgruppe: II
- Durchflussklasse: Z
- P-IX 29867/IIZ

## Artikeldetails

Preis exkl. MwSt. 121.00 CHF

## Technologie




## Produktabbildung



## Maßzeichnung

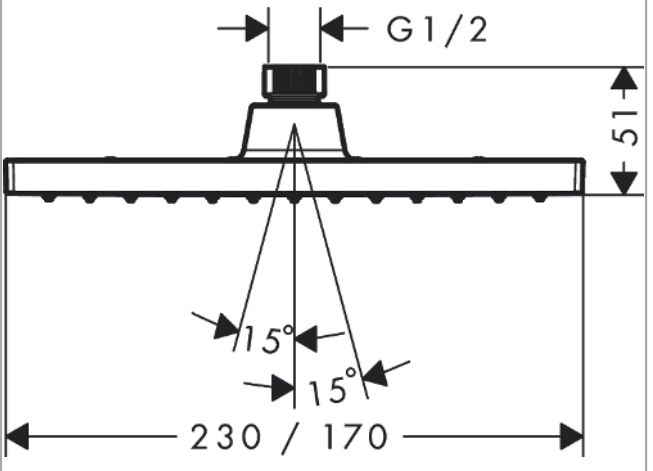


## Durchflussdiagramm

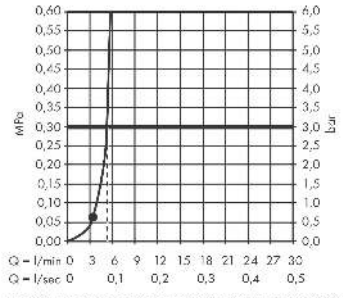


Die Verbrauchswerte wurden praxisnah mit den dazugehörigen Armaturen (Thermostat/ Mischer/Unterputzventil) gemessen.

**Vernis Shape**
**Kopfbrause 230 1jet EcoSmart+**
Oberfläche: **Chrom** Artikelnummer: **26094000**



## Explosionszeichnung

Baujahr: **>04/21**

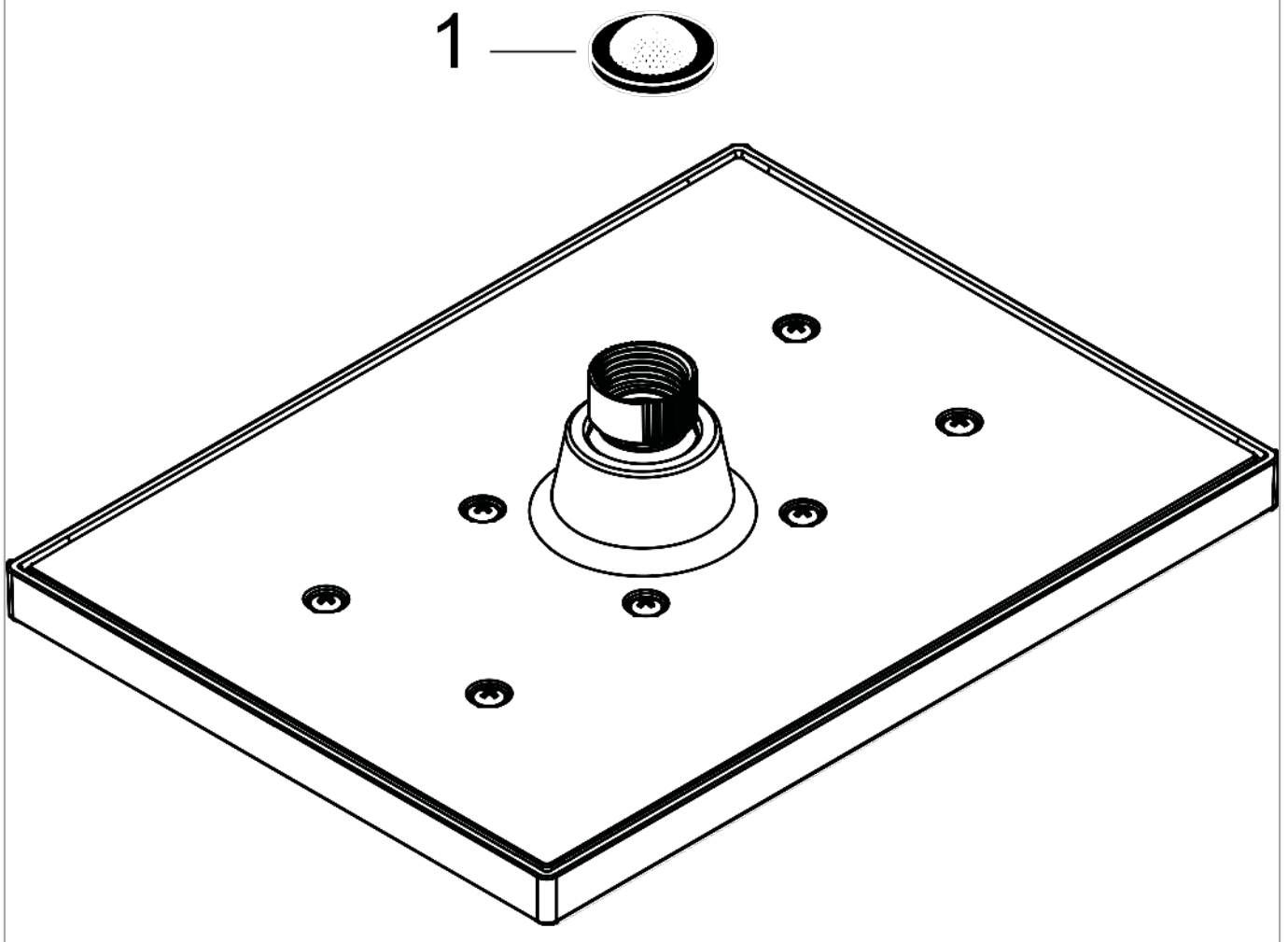

**Vernis Shape**
**Kopfbrause 230 1jet EcoSmart+**
Oberfläche: **Chrom** Artikelnummer: **26094000**



## Ersatzteilliste

Baujahr: **>04/21**

| Pos. | Beschreibung | Artikelnummer | Preis | VE |
|---|---|---|---|---|
| 1 | Siebdichtung | 94246000 | 3.25 CHF | 1 |