AddStoris
Handtuchhaken
Oberfläche: **Matt White** Artikelnummer: **41742700**

Beschreibung

Merkmale

- Wandmontage
- Material: Metall
- mit Befestigungsmaterial
- verdeckte Befestigung
- Durchmesser Bohrloch: 6 mm

Artikeldetails

ST-Nr.	4251 335.536
TEAM-Nr.	537772.103
Preis exkl. MwSt.	15.50 CHF

Designpreise

DESIGN AWARD 2021

reddot winner 2021

Produktabbildung

Maßzeichnung

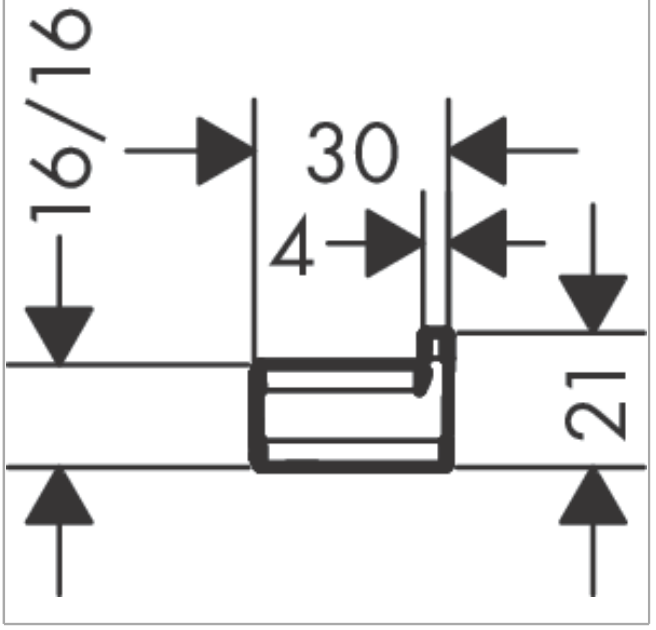

AddStoris
Handtuchhaken
Oberfläche: **Matt White** Artikelnummer: **41742700**

Explosionszeichnung

Baujahr: **>04/21**

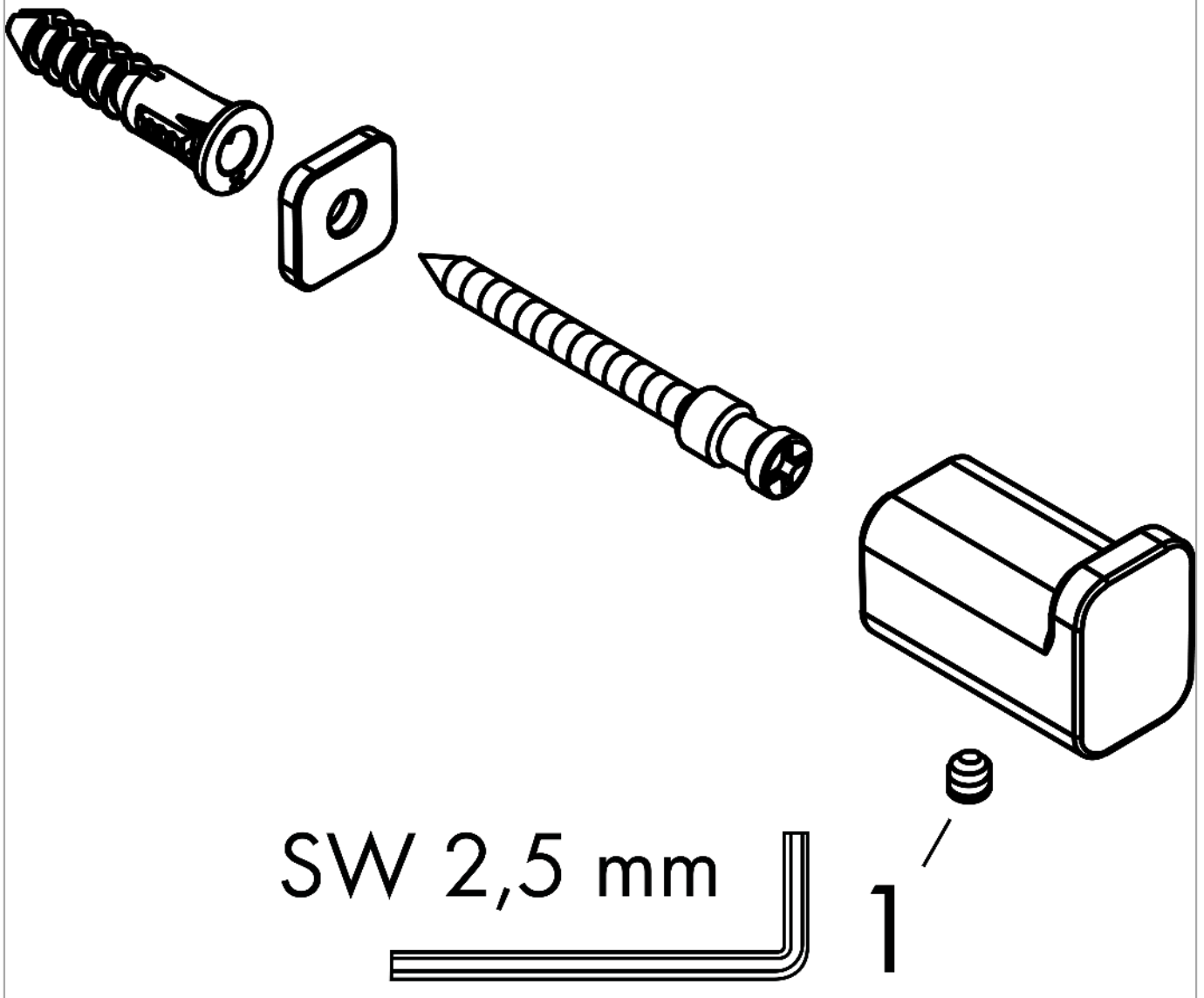

AddStoris
Handtuchhaken
Oberfläche: **Matt White** Artikelnummer: **41742700**

Ersatzteilliste

Baujahr: **>04/21**

Pos.	Beschreibung	Artikelnummer	Preis	VE
1	Madenschraube M5x6	94810000	5.40 CHF	1