AddStoris
Badetuchhalter
Oberfläche: **Polished Gold Optic** Artikelnummer: **41747990**



Beschreibung

Merkmale

- Wandmontage
- Material: Metall
- Material Halteelement: Metall
- Länge: 648 mm
- mit Befestigungsmaterial
- Bohrabstand: 626 mm
- Durchmesser Bohrloch: 6 mm
- verdeckte Befestigung

Artikeldetails

ST-Nr.	4251 311.420
TEAM-Nr.	537777.766
Preis exkl. MwSt.	92.60 CHF

Designpreise

DESIGN AWARD 2021

reddot winner 2021

Produktabbildung



Maßzeichnung

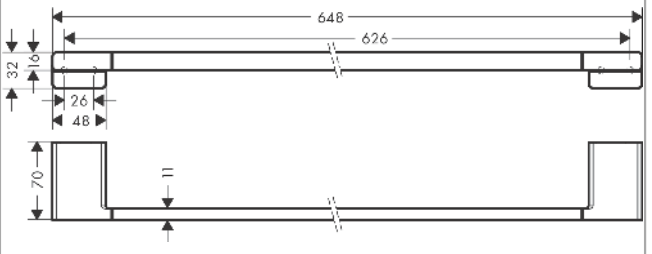

AddStoris
Badetuchhalter
Oberfläche: **Polished Gold Optic** Artikelnummer: **41747990**

Explosionszeichnung

Baujahr: **>04/21**

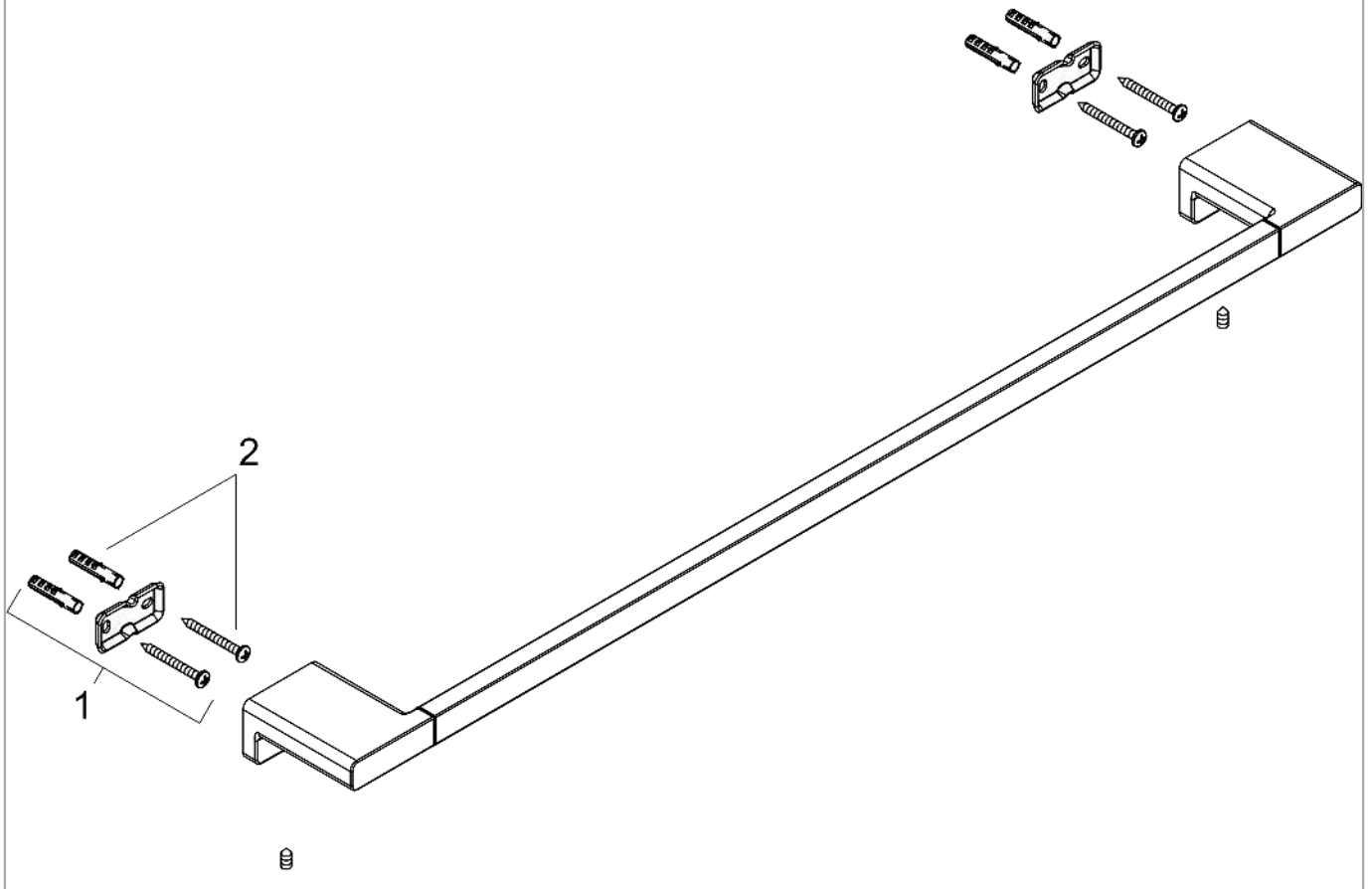

AddStoris
Badetuchhalter
Oberfläche: **Polished Gold Optic** Artikelnummer: **41747990**



Ersatzteilliste

Baujahr: **>04/21**

Pos.	Beschreibung	Artikelnummer	Preis	VE
1	Halteelement	94165000	8.65 CHF	1
2	Befestigungsteile	40915000	11.90 CHF	1