AddStoris
Toilettenpapierhalter mit Deckel
Oberfläche: **Chrom** Artikelnummer: **41753000**



Beschreibung

Merkmale

- Wandmontage
- Material: Metall
- mit Befestigungsmaterial
- verdeckte Befestigung
- Bohrabstand: 26 mm
- Durchmesser Bohrloch: 6 mm

Artikeldetails

ST-Nr.	4251 361.501
TEAM-Nr.	537782.501
Preis exkl. MwSt.	60.30 CHF

Designpreise

DESIGN AWARD 2021

reddot winner 2021

Produktabbildung



Maßzeichnung

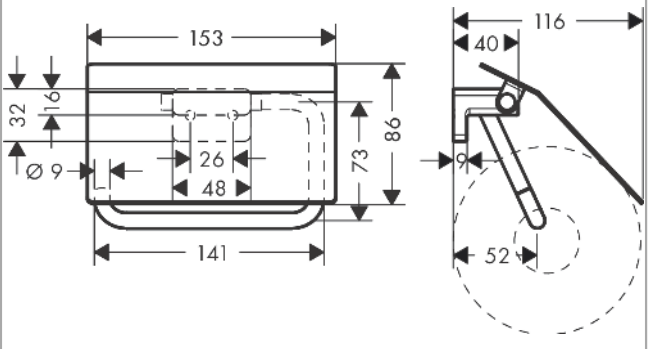

AddStoris
Toilettenpapierhalter mit Deckel
Oberfläche: **Chrom** Artikelnummer: **41753000**



Explosionszeichnung

Baujahr: **>04/21**

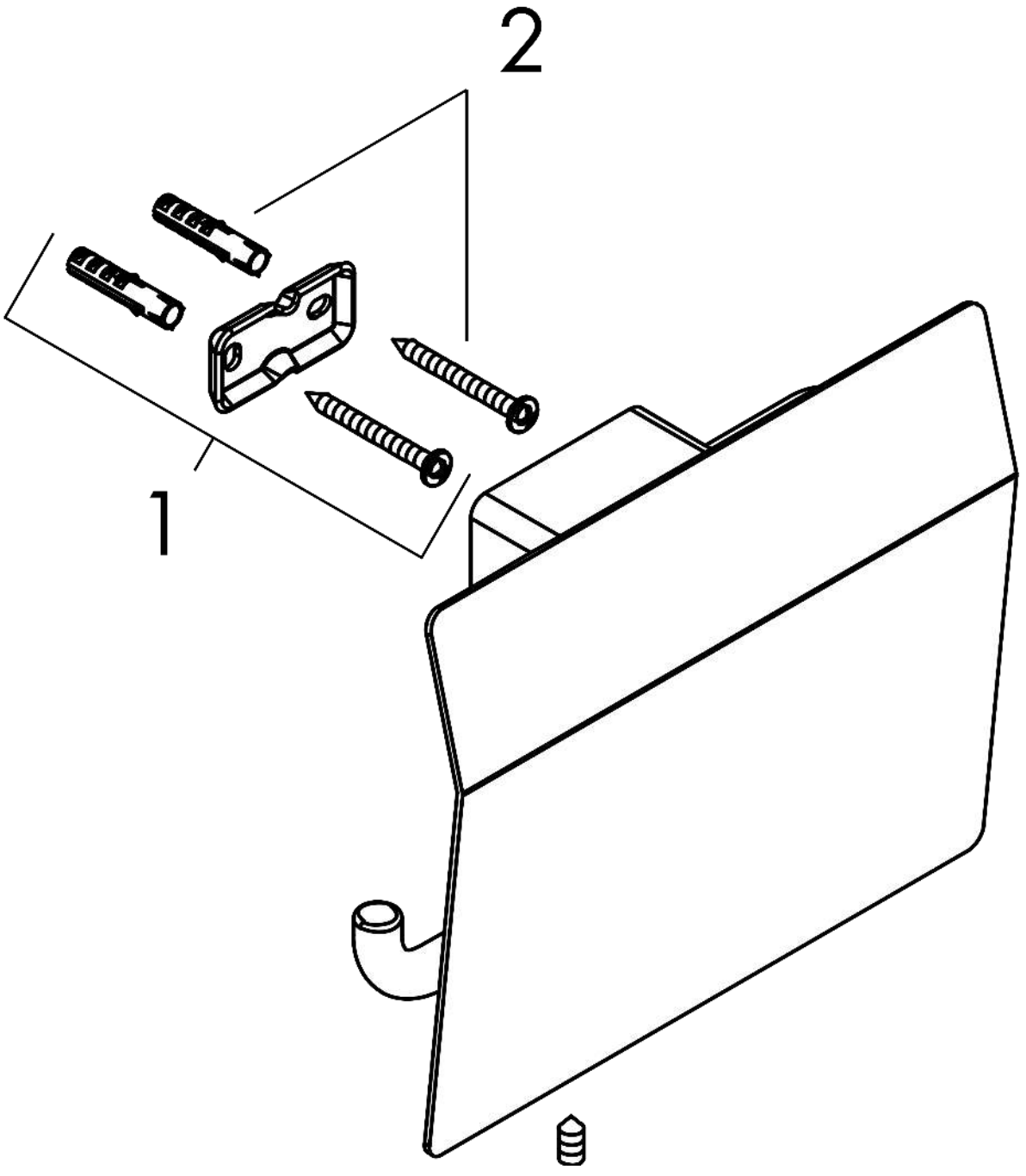

AddStoris
Toilettenpapierhalter mit Deckel
Oberfläche: **Chrom** Artikelnummer: **41753000**



Ersatzteilliste

Baujahr: **>04/21**

Pos.	Beschreibung	Artikelnummer	Preis	VE
1	Halteelement	94165000	8.65 CHF	1
2	Befestigungsteile	40915000	11.90 CHF	1