AddStoris
Toilettenpapierhalter
Oberfläche: **Brushed Black Chrome** Artikelnummer: **41771340**

Beschreibung

Merkmale

- Wandmontage
- Material: Metall
- mit Befestigungsmaterial
- verdeckte Befestigung
- Bohrabstand: 26 mm
- Durchmesser Bohrloch: 6 mm

Artikeldetails

ST-Nr.	4251 362.496
TEAM-Nr.	537788.284
Preis exkl. MwSt.	69.10 CHF

Designpreise

DESIGN AWARD 2021

reddot winner 2021

Produktabbildung



Maßzeichnung

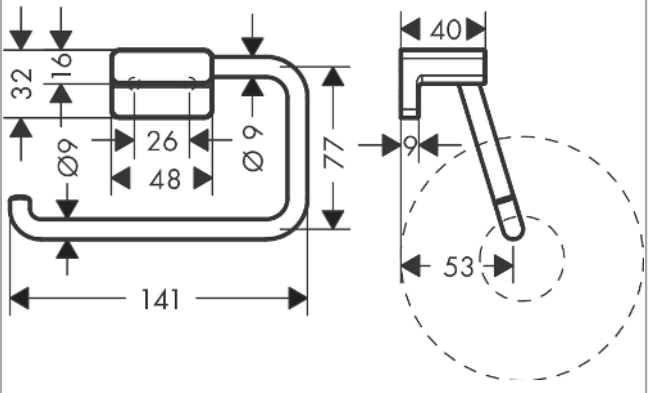

AddStoris
Toilettenpapierhalter
Oberfläche: **Brushed Black Chrome** Artikelnummer: **41771340**

Explosionszeichnung

Baujahr: **>04/21**

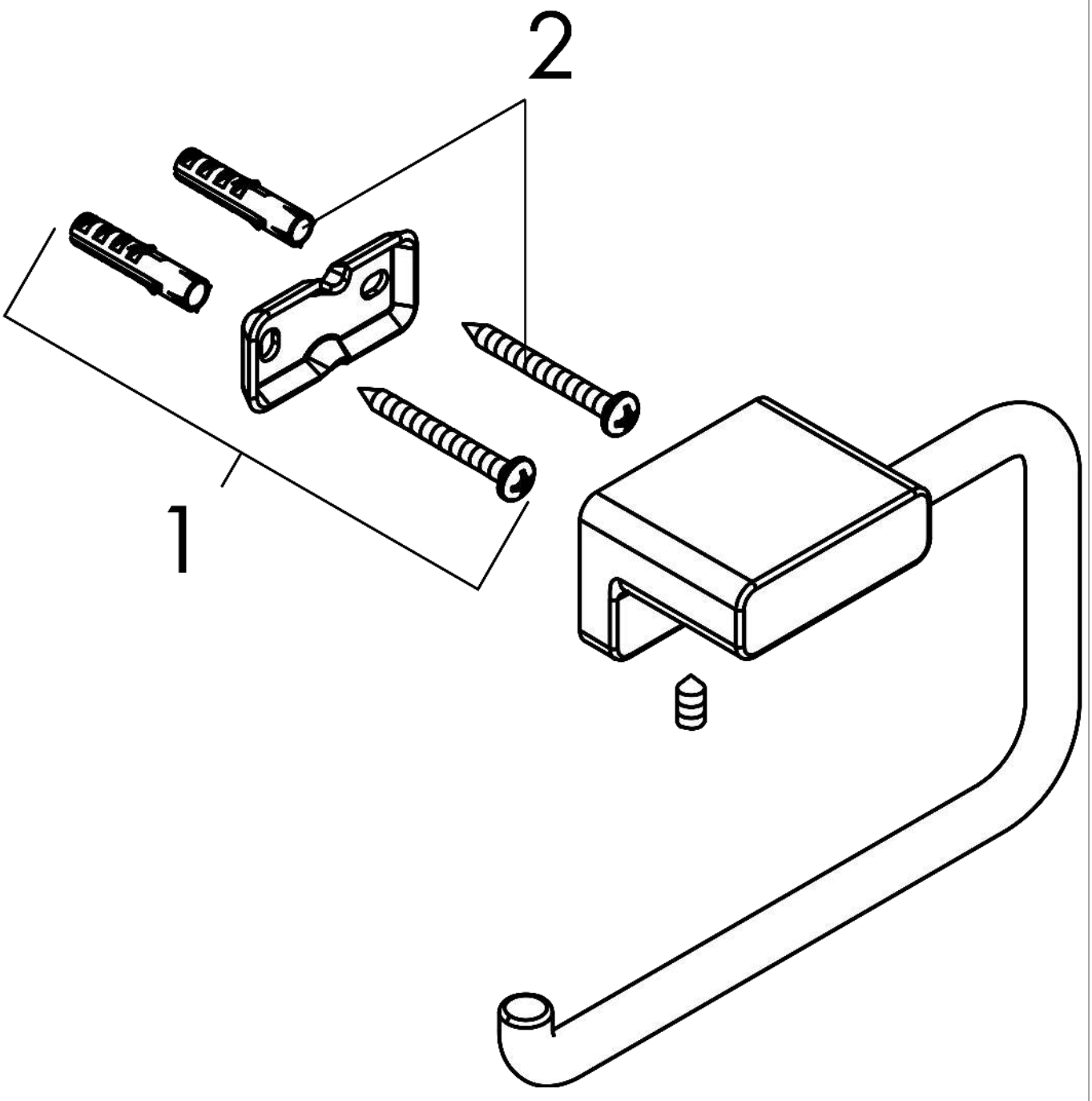

AddStoris
Toilettenpapierhalter
Oberfläche: **Brushed Black Chrome** Artikelnummer: **41771340**



Ersatzteilliste

Baujahr: **>04/21**

Pos.	Beschreibung	Artikelnummer	Preis	VE
1	Halteelement	94165000	8.65 CHF	1
2	Befestigungsteile	40915000	11.90 CHF	1