AddStoris
Kosmetiktuchbox
Oberfläche: **Polished Gold Optic** Artikelnummer: **41774990**



Beschreibung

Merkmale

- Wandmontage
- Klebebefestigung, Schraubbefestigung
- Material: Kunststoff
- Passend für: handelsübliche Kosmetiktuchboxen
- einfaches Abnehmen des Deckels zur leichten Befüllung
- mit Befestigungsmaterial
- verdeckte Befestigung
- Bohrabstand: 200 mm
- Durchmesser Bohrloch: 6 mm
- horizontale oder vertikale Montage

Artikeldetails

ST-Nr.	4251 382.420
TEAM-Nr.	537791.766
Preis exkl. MwSt.	88.80 CHF

Designpreise

DESIGN AWARD 2021

reddot winner 2021

Produktabbildung

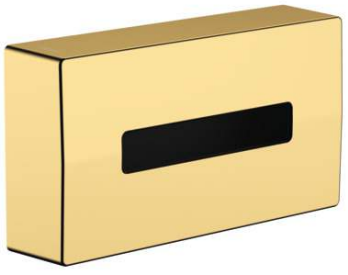

Maßzeichnung

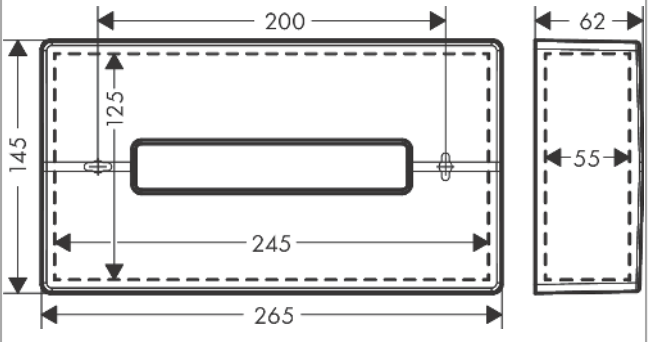

AddStoris
Kosmetiktuchbox
Oberfläche: **Polished Gold Optic** Artikelnummer: **41774990**

Explosionszeichnung

Baujahr: **>04/21**

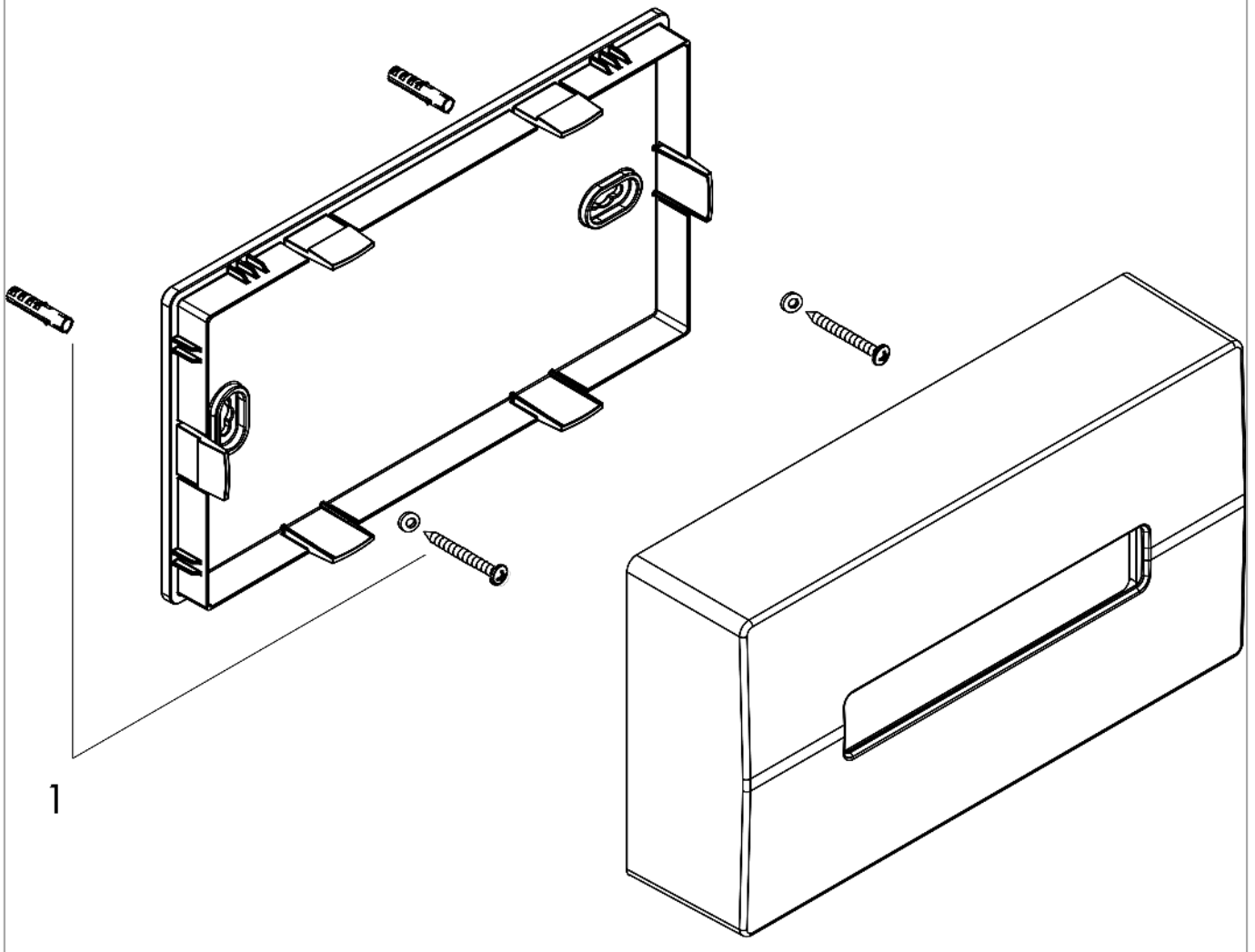

AddStoris
Kosmetiktuchbox
Oberfläche: **Polished Gold Optic** Artikelnummer: **41774990**



Ersatzteilliste

Baujahr: **>04/21**

Pos.	Beschreibung	Artikelnummer	Preis	VE
1	Befestigungsteile	40915000	11.90 CHF	1