Vivenis
3-Loch Waschtischarmatur 90 mit Zugstangen-Ablaufgarnitur
Oberfläche: **Brushed Bronze** Artikelnummer: **75033140**

Beschreibung

Merkmale

- besteht aus: 3-Loch Waschtischarmatur, Ablaufgarnitur
- ComfortZone: 90
- Ausladung: 150 mm
- Auslaufhöhe: 91 mm
- Griffvariante: Hebelgriff
- Strahlart: WaterfallStream
- maximale Durchflussmenge bei 3 bar: 5 l/min
- Keramikventile heiß/kalt 90°
- für Durchlauferhitzer geeignet
- Zugstangen-Ablaufgarnitur G 1¼
- Material Ablaufgarnitur: Metall
- Anschlussart: G ⅜ Anschlussschläuche
- Anschlussgröße: DN15
- EU-Taxonomie: max. 6 l/min - wesentlicher Beitrag (SC) möglich
- DVGW_NW-6501DM0736
- PA-IX 38062/IO

Technologie

AirPower | EcoSmart | Comfort Zone

Designpreise

reddot winner 2021

GERMAN DESIGN AWARD WINNER 2022

Zertifikate / Nachhaltigkeit

DIN DVGW CERT

Produktabbildung



Maßzeichnung

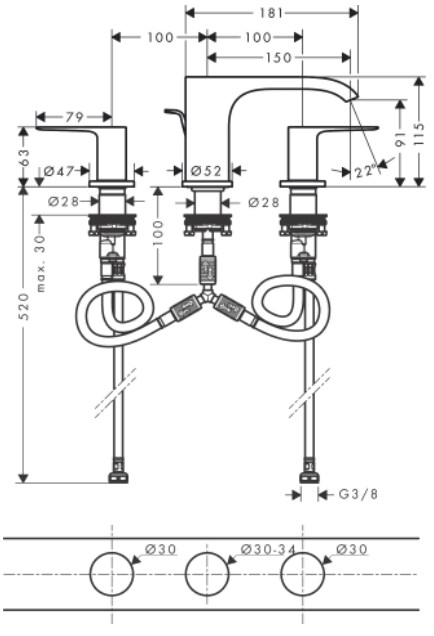

Vivenis
3-Loch Waschtischarmatur 90 mit Zugstangen-Ablaufgarnitur
Oberfläche: **Brushed Bronze** Artikelnummer: **75033140**



Durchflussdiagramm

