Vivenis
Einhebel-Wannenmischer Aufputz
Oberfläche: **Brushed Black Chrome** Artikelnummer: **75420340**



Beschreibung

Merkmale

- 2 Verbraucher
- Ausladung: 216 mm
- Stichmaß: 150 ± 12 mm
- Strahlart Armatur: WaterfallStream
- maximale Durchflussmenge bei 3 bar: 19,4 l/min
- Durchfluss für Wanneneinlauf bei 3 bar: 19,4 l/min
- Keramikmischsystem
- Temperaturbegrenzung einstellbar
- Druckumsteller Select mit automatischer Rückstellung
- Eigensicher gegen Rückfließen, nach DIN EN 1717
- mit Schalldämpfer
- für Durchlauferhitzer geeignet
- Anschlussgröße: DN15
- Anschlussart: S-Anschlüsse
- Wandmontage
- min. Betriebsdruck: 1 bar
- max. Betriebsdruck: 10 bar
- DVGW_NW-6506DM0706
- PA-IX 38142/IIOB

Technologie

AirPower

Select

Designpreise

reddot winner 2021

German Design Award Winner 2022

Zertifikate / Nachhaltigkeit

DIN DVGW CERT

Produktabbildung



Maßzeichnung

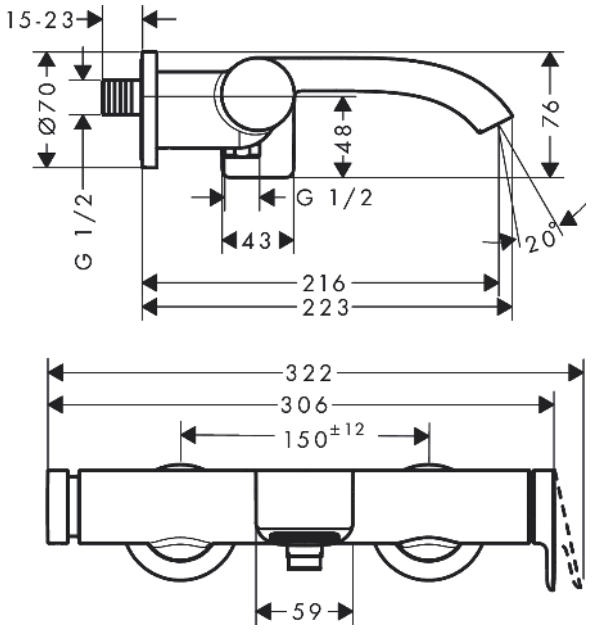

Vivenis
Einhebel-Wannenmischer Aufputz
Oberfläche: **Brushed Black Chrome** Artikelnummer: **75420340**



Durchflussdiagramm

