Vivenis
Einhebel-Wannenmischer Aufputz
Oberfläche: **Matt Black** Artikelnummer: **75420670**

Beschreibung

Merkmale

- Ausladung: 216 mm
- Stichmass: 150 mm ± 12 mm
- Strahlart Armatur: WaterfallStream
- Maximale Durchflussmenge bei 3 bar: 19,4 l/min
- Durchfluss für Wanneneinlauf bei 3 bar: 19,4 l/min
- Keramikmischsystem
- Temperaturbegrenzung einstellbar
- Druckumsteller Select mit automatischer Rückstellung
- Eigensicher gegen Rückfliessen, nach DIN EN 1717
- mit Schalldämpfer
- Geräuschgruppe: II
- Anschlussart: S-Anschlüsse
- Wandmontage
- Durchflussklasse: O, B
- PA-IX 38142/IIOB

Artikeldetails

ST-Nr.	6417 202.535
TEAM-Nr.	757215.629
Preis exkl. MwSt.	470.00 CHF

Technologie

AirPower

Select

Designpreise

reddot winner 2021

German Design Award Winner 2022

Zertifikate / Nachhaltigkeit



Produktabbildung



Maßzeichnung

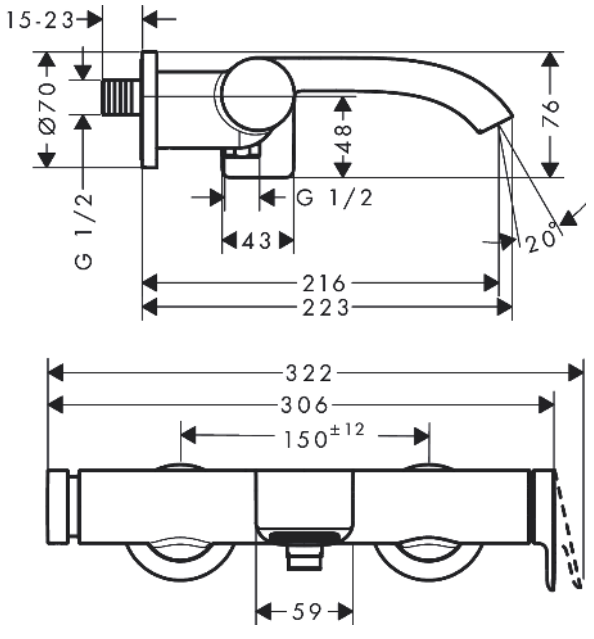

Vivenis
Einhebel-Wannenmischer Aufputz
Oberfläche: **Matt Black** Artikelnummer: **75420670**



Durchflussdiagramm

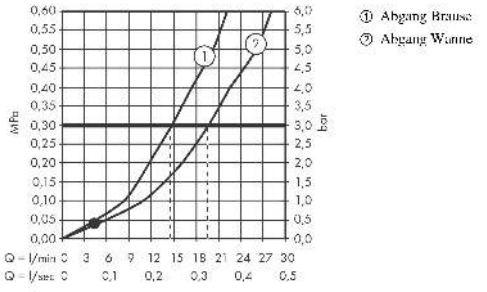

Vivenis
Einhebel-Wannenmischer Aufputz
Oberfläche: **Matt Black** Artikelnummer: **75420670**

Explosionszeichnung

Baujahr: **>06/21**

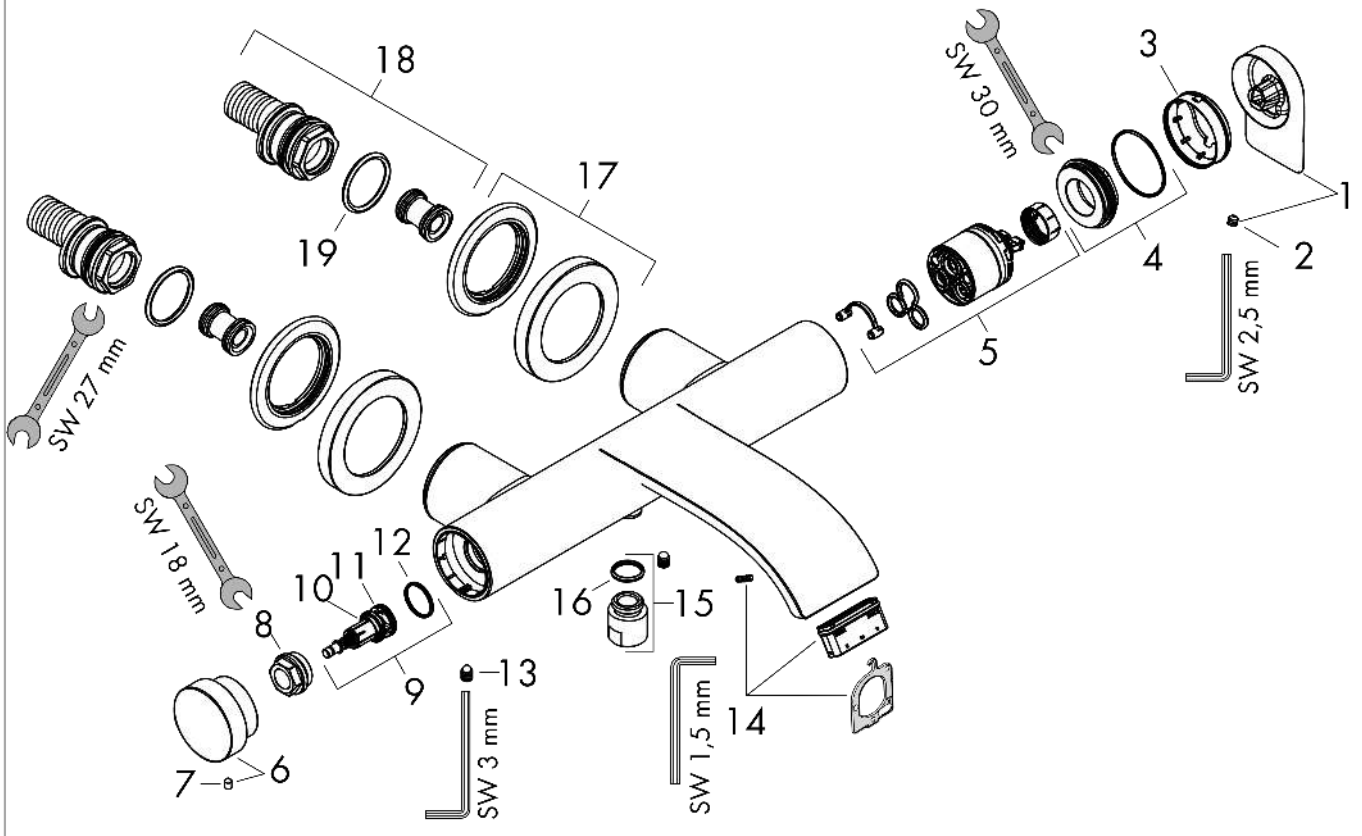

Vivenis
Einhebel-Wannenmischer Aufputz
Oberfläche: **Matt Black** Artikelnummer: **75420670**



Ersatzteilliste

Baujahr: **>06/21**

Pos.	Beschreibung	Artikelnummer	Preis	VE
1	Griff	94375670	43.55 CHF	1
2	Madenschraube M5x5	98446000	3.25 CHF	1
3	Kappe	94370670	55.45 CHF	1
4	Mutter	93995000	23.05 CHF	1
5	Kartusche kpl.	93895000	72.55 CHF	1
6	Druckknopf	94369670	55.45 CHF	1
7	Madenschraube M4x6	97767000	3.25 CHF	1
8	Mutter	94367000	36.95 CHF	1
9	Umsteller kpl.	94368000	36.95 CHF	1
10	O-Ring 12x1,5	98430000	3.25 CHF	1
11	O-Ring 15x1,5	92118000	3.25 CHF	1
12	O-Ring 17x1,5	98137000	3.25 CHF	1
13	Schraube	94366000	8.65 CHF	1
14	Luftsprudler kpl.	93916000	36.95 CHF	1
15	Anschlußnippel	95392670	28.10 CHF	1
16	O-Ring 14x2	98129000	3.25 CHF	1
17	Rosette Ø 70 mm	94365670	68.85 CHF	1
18	S-Anschluss Set	95772000	88.55 CHF	1
19	O-Ring 29x3	98371000	5.40 CHF	1